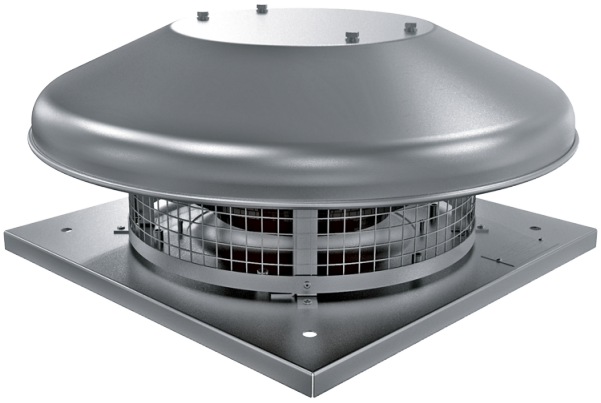

Tower-HC 190 2E

Ventiladores centrífugos de tejado

• Tipo de rodete: Centrífugo de palas curvadas hacia atrás
• Material de la carcasa: Acero revestido

	Unidad de medida	Tower-HC 190 2E	
Cantidad de fases	-	1	
Tensión mínima de alimentación	V	230	
Tensión máxima de alimentación	V	230	
Frecuencia de suministro de energía	Hz	50	60
Caudal máximo de aire	m³/h	670	
Peso	kg	6	
Temperatura máxima del aire transportado	°C	50	
Temperatura mínima del aire transportado	°C	-25	
Grado de protección IP	-	IPX4	
Grado de protección IP del variador	-	IP44	
Tamaño	mm	190	

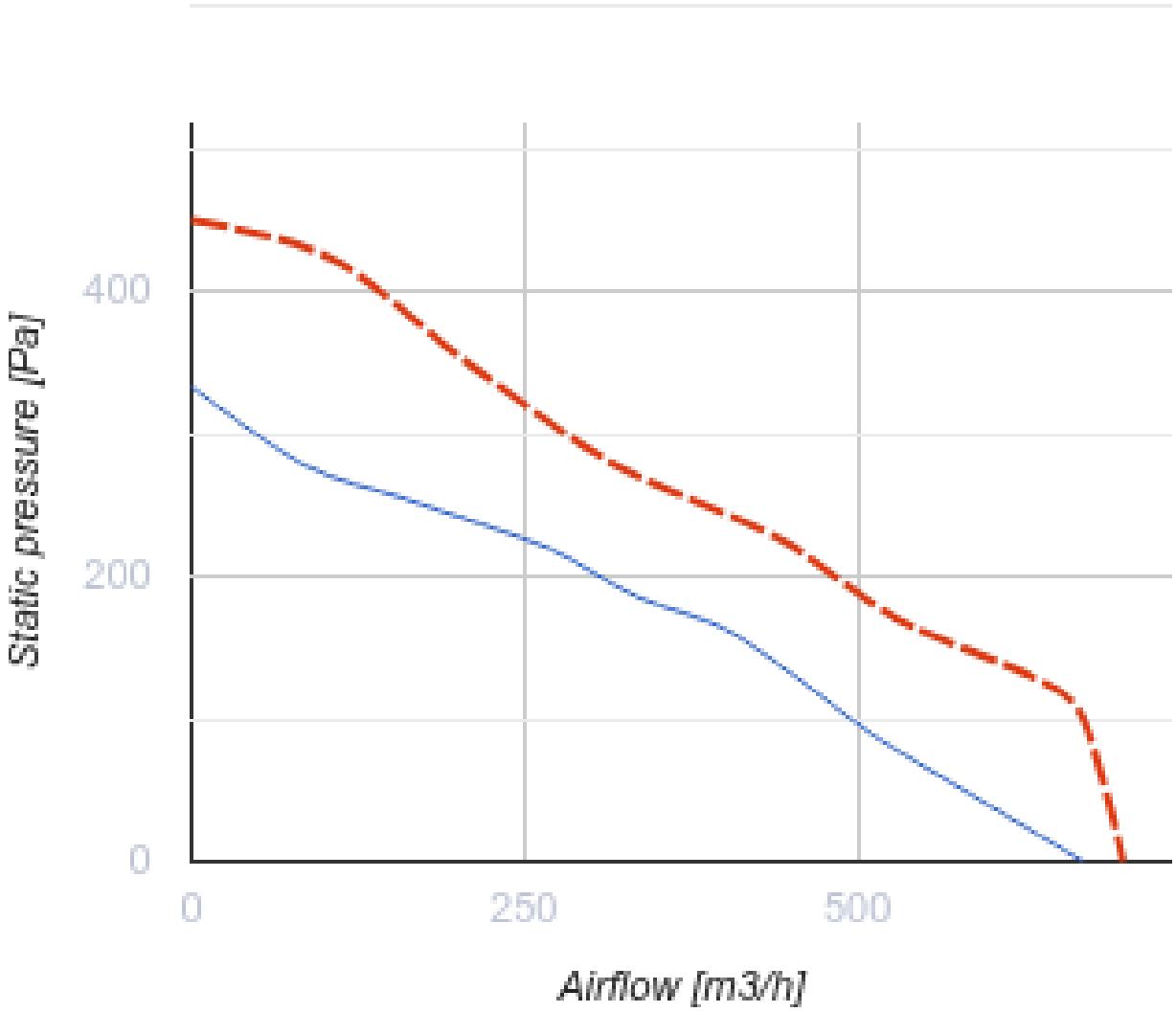
Static pressure [Pa]
400
200
0
0
250
500
Airflow [m3/h]

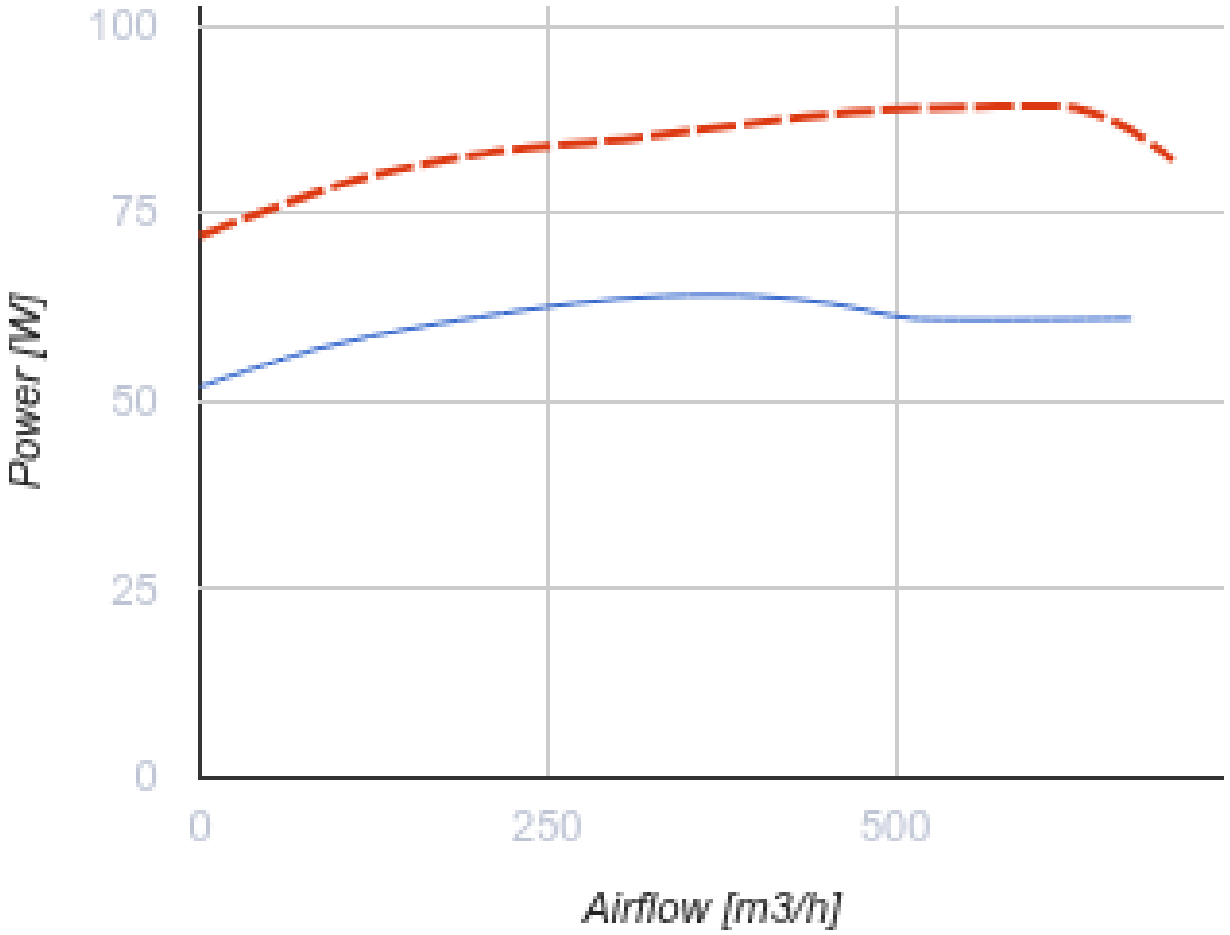

Dimensiones

H	ØD	ØD1	L	L1
178	503	210	330	245

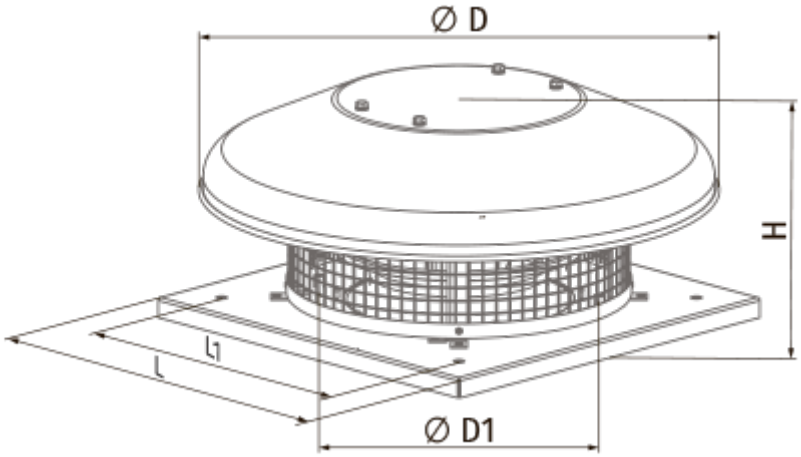
Ø D
H
L1
L
Ø D1

Ecodesign

Trademark	Blauberg
Model	Tower-HC 190 2E
Tipo de accionamiento instalado	VSD integrado
Tipo de sistema de recuperación de calor	Ninguno
Presión estática externa para el caudal de aire nominal (Pa)	163
Rangos máximos de fuga externa (%)	2.7
Eficiencia estática (%)	33.9
Tipología declarada	NRVU UVU
Potencia eléctrica efectiva de entrada (kW)	0.064
Nivel de potencia acústica (dB(A))	64