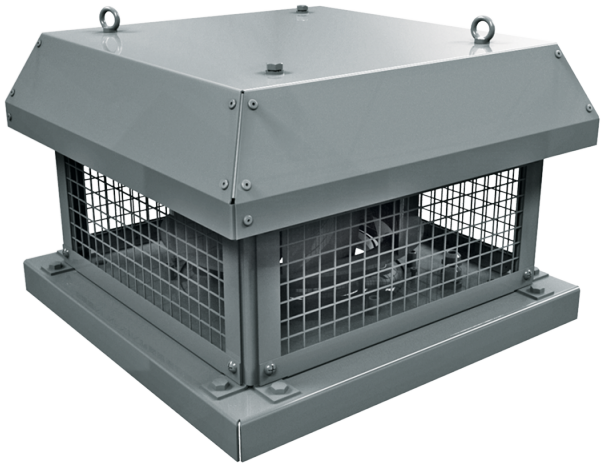

Tower-H EC 355

Ventiladores centrífugos de tejado con descarga horizontal del aire y motores EC

• Tipo de rodete: Centrífugo de palas curvadas hacia atrás
• Material de la carcasa: Acero revestido

	Unidad de medida	Tower-H EC 355
Cantidad de fases	-	1
Tensión máxima de alimentación	V	230
Tensión mínima de alimentación	V	230
Frecuencia de suministro de energía	Hz	50/60
Caudal máximo de aire	m³/h	3830
Peso	kg	27
Temperatura máxima del aire transportado	°C	50
Temperatura mínima del aire transportado	°C	-25
Grado de protección IP	-	IPX4
Grado de protección IP del variador	-	IP54
Material de rodete	-	Aluminio
Tamaño	mm	355

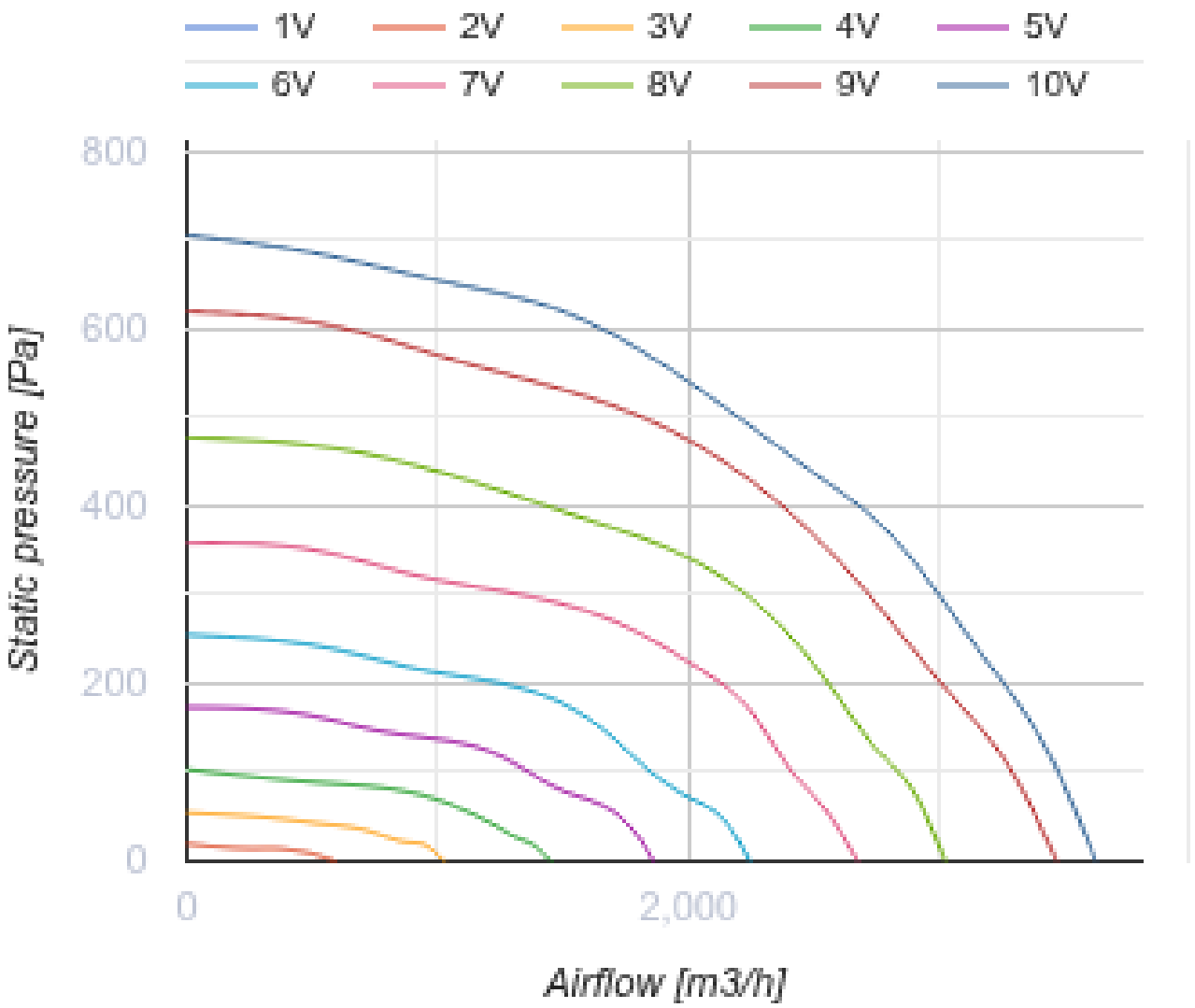
1V
2V
3V
4V
5V
6V
7V
8V
9V
10V
800
600
400
200
0
Static pressure [Pa]
0
2,000
Airflow [m3/h]

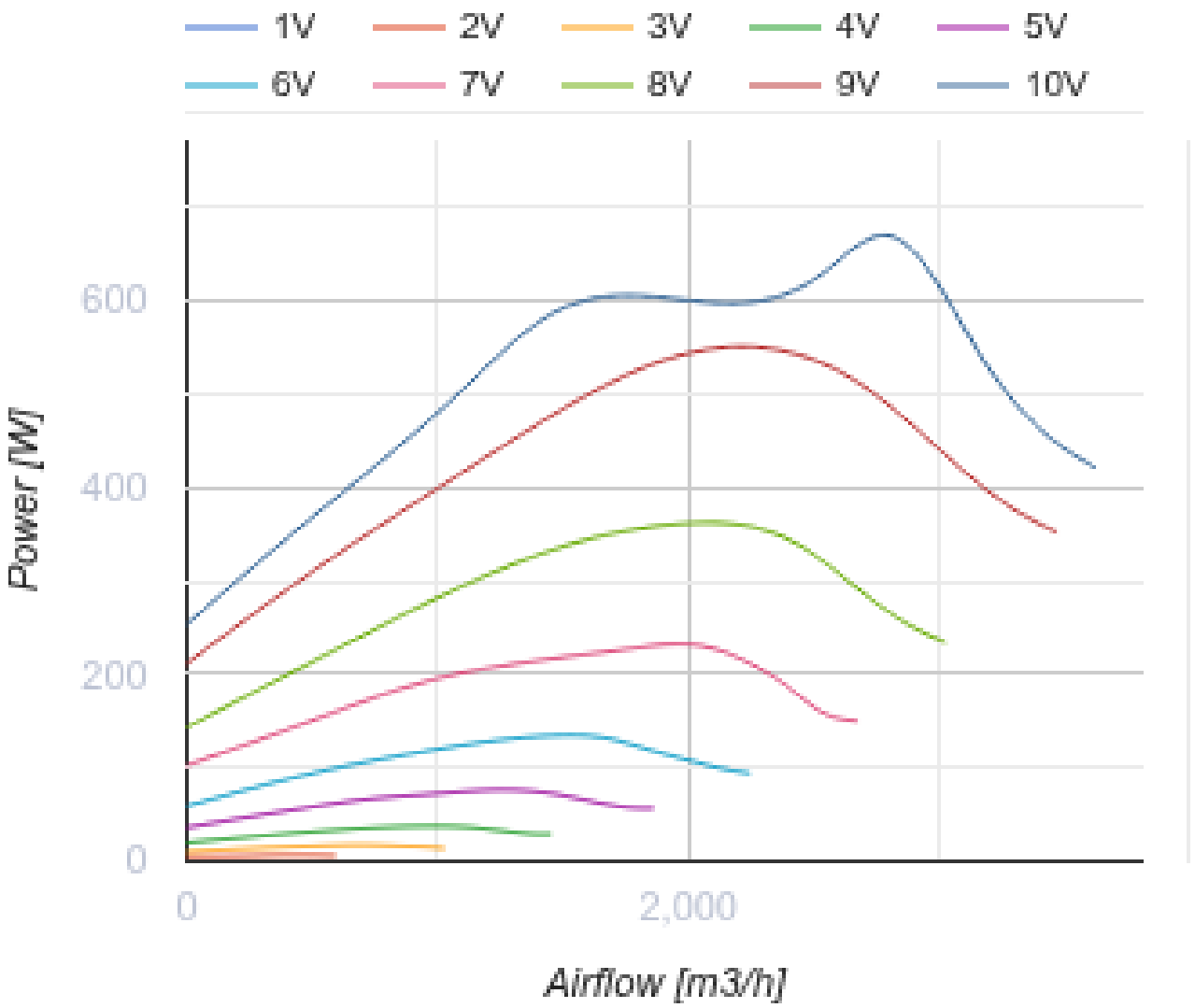

Dimensiones

ØD	Ød	H	L	L1	L2
438	11	322	620	450	625

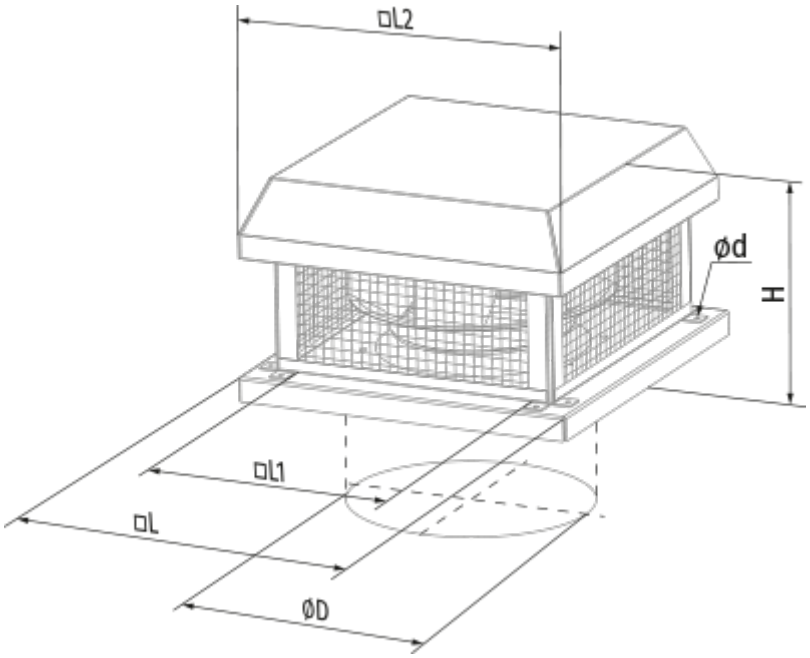
□L2
ød
H
□L1
□L
ØD

Ecodesign

Trademark	Blauberg
Model	Tower-H EC 355
Tipo de unidad de ventilación	Unidireccional
Tipo de accionamiento instalado	VSD integrado
Tipo de sistema de recuperación de calor	Ninguno
Presión estática externa para el caudal de aire nominal (Pa)	534
Rangos máximos de fuga externa (%)	2.7
Eficiencia estática (%)	57.3
Tipología declarada	NRVU UVU
Nivel de potencia acústica (dB(A))	71
Potencia eléctrica efectiva de entrada (kW)	0.94

Accesorios

Reguladores de motores EC

Nombre	La foto	Descripción
CDT E/0-10		Control de velocidad para motores EC