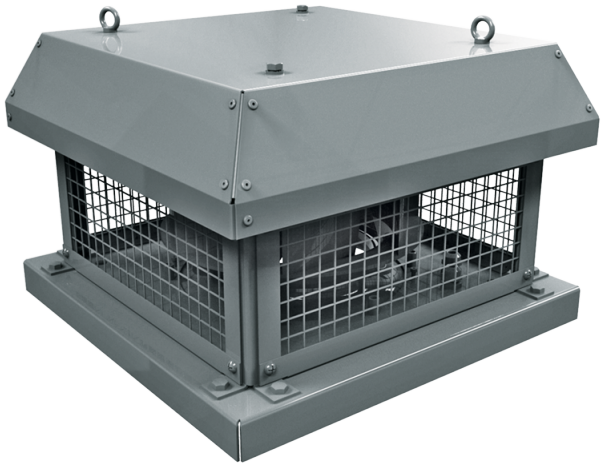

Tower-H EC 310

Ventiladores centrífugos de tejado con descarga horizontal del aire y motores EC

• Tipo de rodete: Centrífugo de palas curvadas hacia atrás
• Material de la carcasa: Acero revestido

	Unidad de medida	Tower-H EC 310
Cantidad de fases	-	1
Tensión máxima de alimentación	V	230
Tensión mínima de alimentación	V	230
Frecuencia de suministro de energía	Hz	50/60
Caudal máximo de aire	m³/h	3100
Peso	kg	16
Temperatura máxima del aire transportado	°C	60
Temperatura mínima del aire transportado	°C	-20
Grado de protección IP	-	IPX4
Grado de protección IP del variador	-	IP54
Material de rodete	-	Aluminio
Tamaño	mm	310

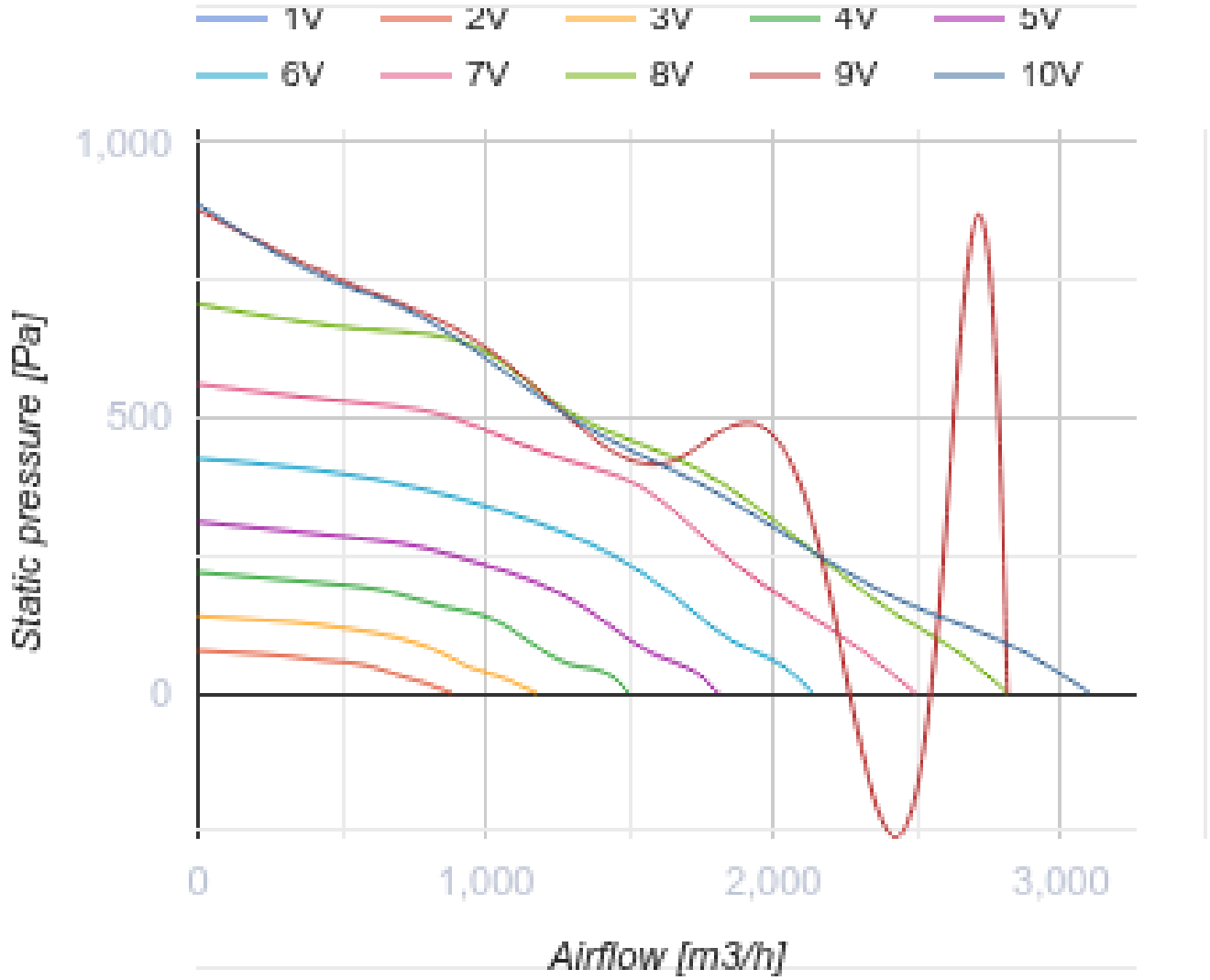
1V
2V
3V
4V
5V
6V
7V
8V
9V
10V
1,000
500
0
Static pressure [Pa]
0
1,000
2,000
3,000
Airflow [m3/h]

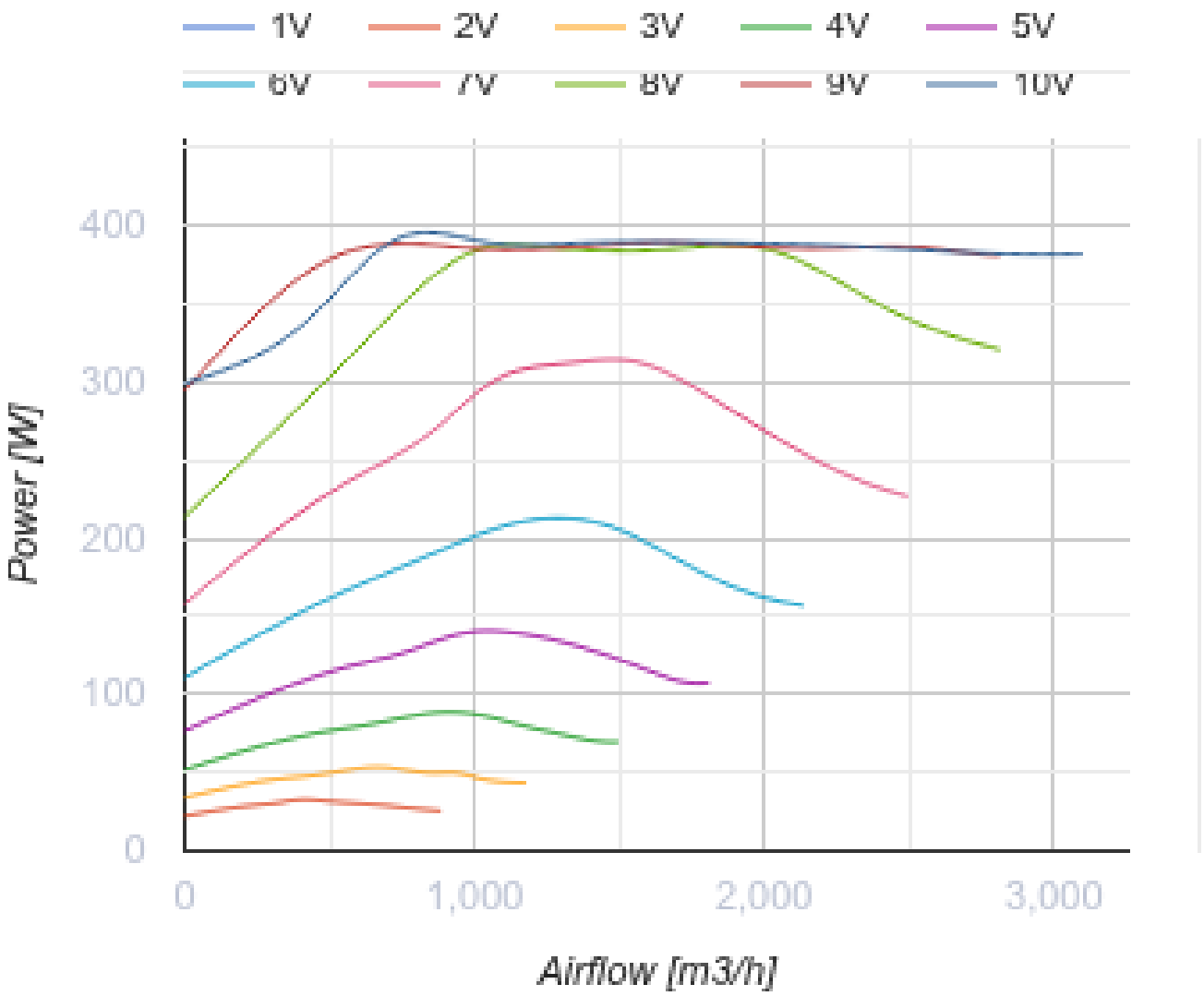

Dimensiones

ØD	Ød	H	L	L1	L2
285	11	263	450	330	451

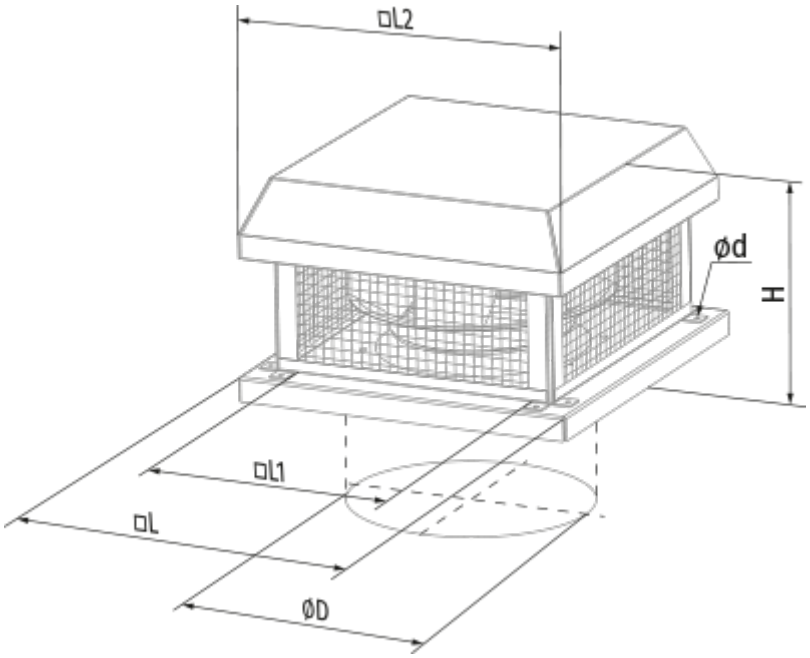
□L2
ød
H
□L1
□L
ØD

Ecodesign

Trademark	Blauberg
Model	Tower-H EC 310
Tipo de unidad de ventilación	Unidireccional
Tipo de accionamiento instalado	VSD integrado
Tipo de sistema de recuperación de calor	Ninguno
Presión estática externa para el caudal de aire nominal (Pa)	470
Rangos máximos de fuga externa (%)	2.7
Eficiencia estática (%)	59.2
Nivel de potencia acústica (dB(A))	68
Potencia eléctrica efectiva de entrada (kW)	0.48
Tipología declarada	NRVU UVU

Accesorios

Reguladores de motores EC

Nombre	La foto	Descripción
CDT E/0-10		Control de velocidad para motores EC