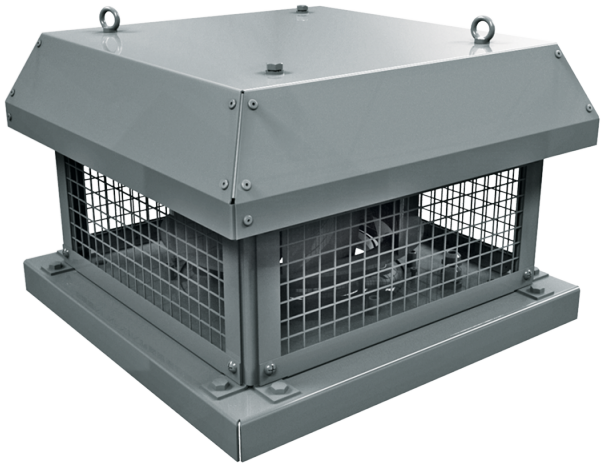

# Tower-H EC 280

Ventiladores centrífugos de tejado con descarga horizontal del aire y motores EC

• Tipo de rodete: Centrífugo de palas curvadas hacia atrás
• Material de la carcasa: Acero revestido

| | Unidad de medida | Tower-H EC 280 |
|---|---|---|
| Cantidad de fases | - | 1 |
| Tensión mínima de alimentación | V | 230 |
| Tensión máxima de alimentación | V | 230 |
| Frecuencia de suministro de energía | Hz | 50/60 |
| Caudal máximo de aire | m³/h | 2330 |
| Peso | kg | 13 |
| Temperatura máxima del aire transportado | °C | 60 |
| Temperatura mínima del aire transportado | °C | -20 |
| Grado de protección IP | - | IPX4 |
| Grado de protección IP del variador | - | IP44 |
| Material de rodete | - | Acero galvanizado |
| Tamaño | mm | 280 |

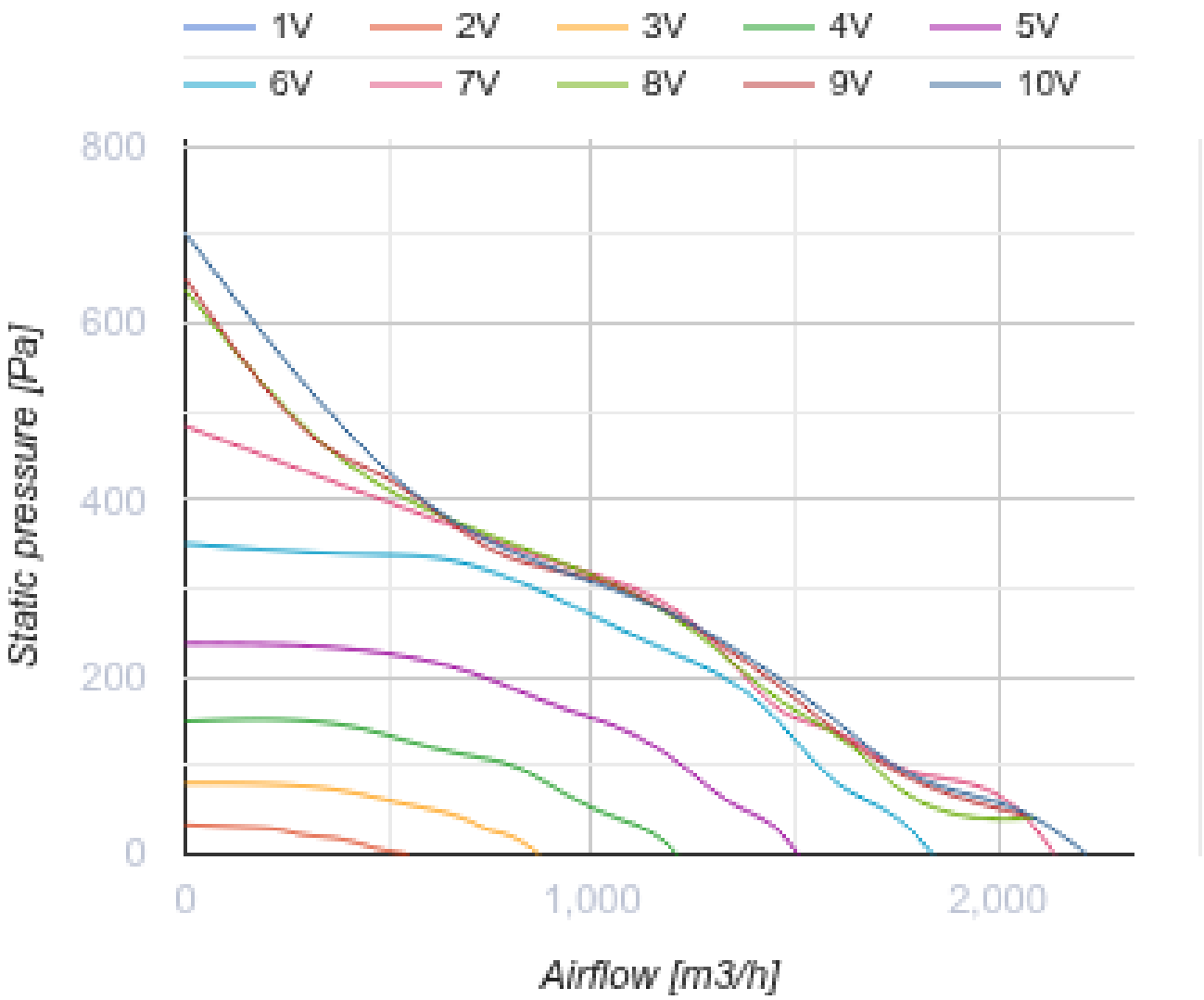
1V
2V
3V
4V
5V
6V
7V
8V
9V
10V
800
600
400
200
0
Static pressure [Pa]
0
1,000
2,000
Airflow [m3/h]

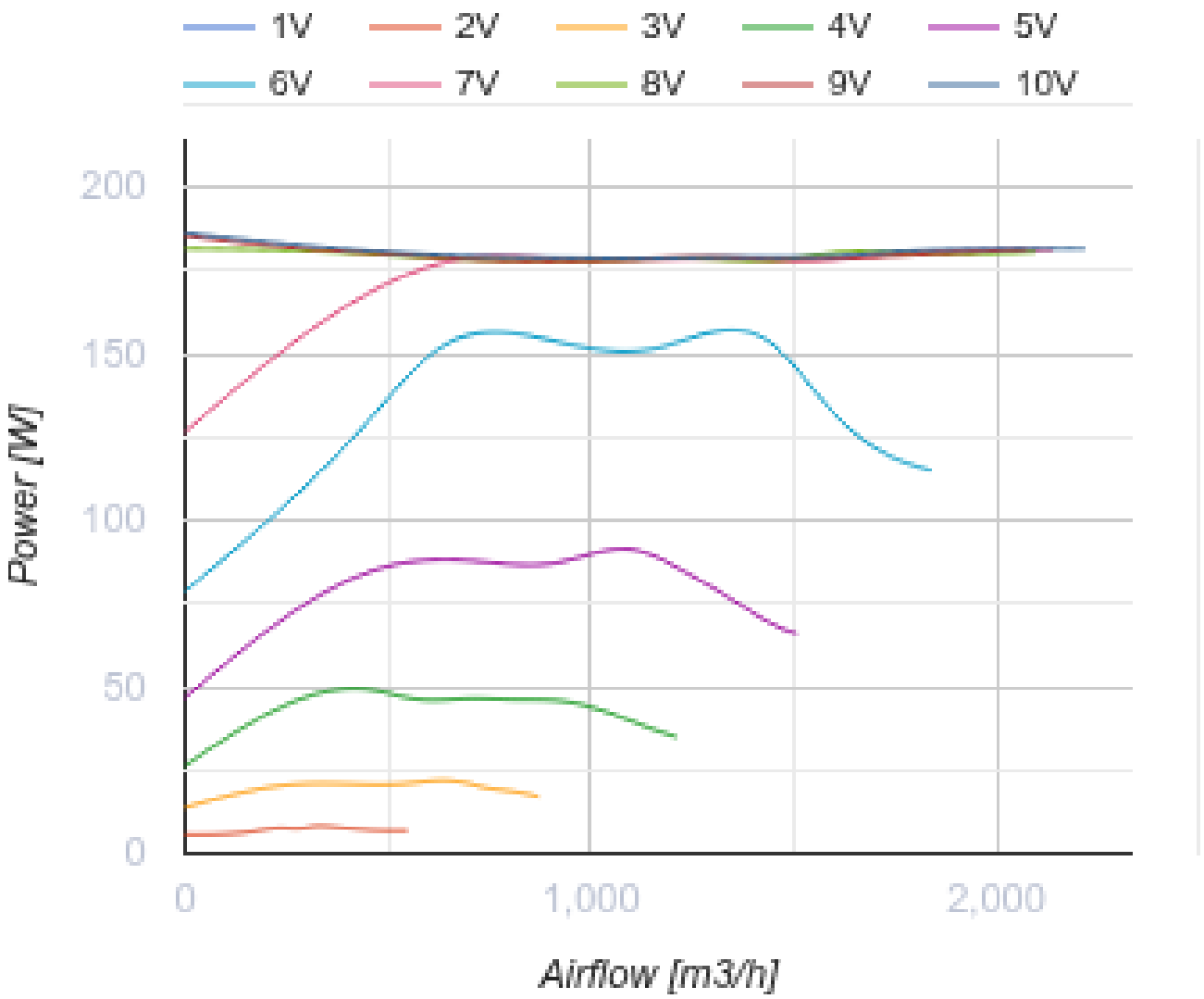


## Dimensiones

| ØD | Ød | H | L | L1 | L2 |
|---|---|---|---|---|---|
| 285 | 11 | 263 | 450 | 330 | 451 |

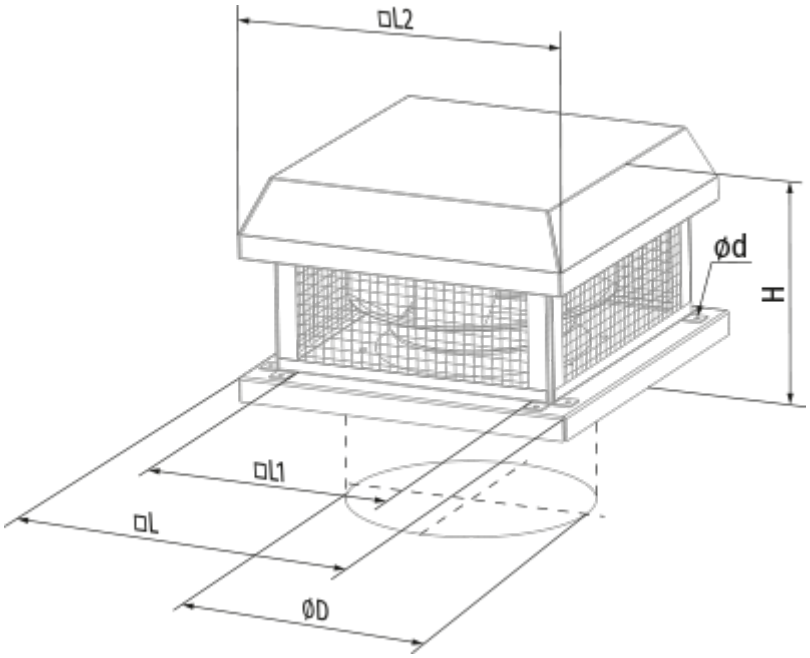
□L2
ød
H
□L1
□L
ØD

## Ecodesign

| | |
|---|---|
| Trademark | Blauberg |
| Model | Tower-H EC 280 |
| Tipo de unidad de ventilación | Unidireccional |
| Tipo de accionamiento instalado | VSD integrado |
| Tipo de sistema de recuperación de calor | Ninguno |
| Presión estática externa para el caudal de aire nominal (Pa) | 423 |
| Rangos máximos de fuga externa (%) | 2.7 |
| Eficiencia estática (%) | 52.2 |
| Tipología declarada | NRVU UVU |
| Nivel de potencia acústica (dB(A)) | 67 |
| Potencia eléctrica efectiva de entrada (kW) | 0.425 |

## Accesorios

### Reguladores de motores EC

| Nombre | La foto | Descripción |
|---|---|---|
| CDT E/0-10 |  | Control de velocidad para motores EC |