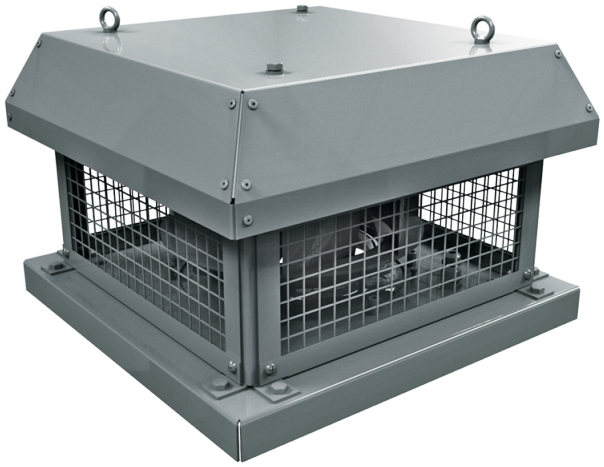

# Tower-H EC 190

Ventiladores centrífugos de tejado con descarga horizontal del aire y motores EC

• Tipo de rodete: Centrífugo de palas curvadas hacia atrás
• Material de la carcasa: Acero revestido

| | Unidad de medida | Tower-H EC 190 |
|---|---|---|
| Cantidad de fases | - | 1 |
| Tensión máxima de alimentación | V | 230 |
| Tensión mínima de alimentación | V | 230 |
| Frecuencia de suministro de energía | Hz | 50/60 |
| Caudal máximo de aire | m³/h | 670 |
| Peso | kg | 8 |
| Temperatura máxima del aire transportado | °C | 60 |
| Temperatura mínima del aire transportado | °C | -25 |
| Grado de protección IP | - | IPX4 |
| Grado de protección IP del variador | - | IP55 |
| Material de rodete | - | Plástico |
| Tamaño | mm | 190 |

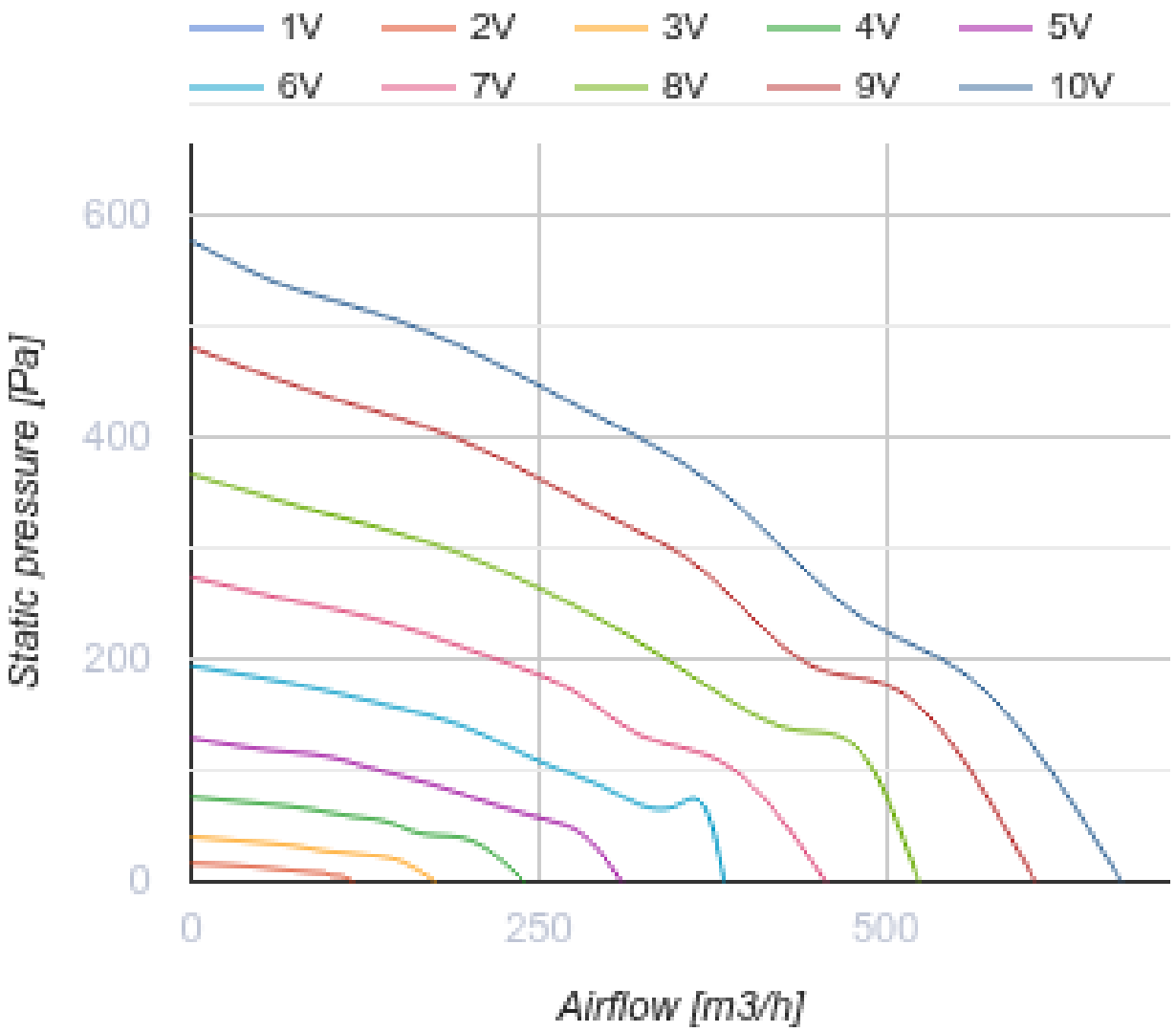
1V
2V
3V
4V
5V
6V
7V
8V
9V
10V
600
400
200
0
Static pressure [Pa]
0
250
500
Airflow [m3/h]

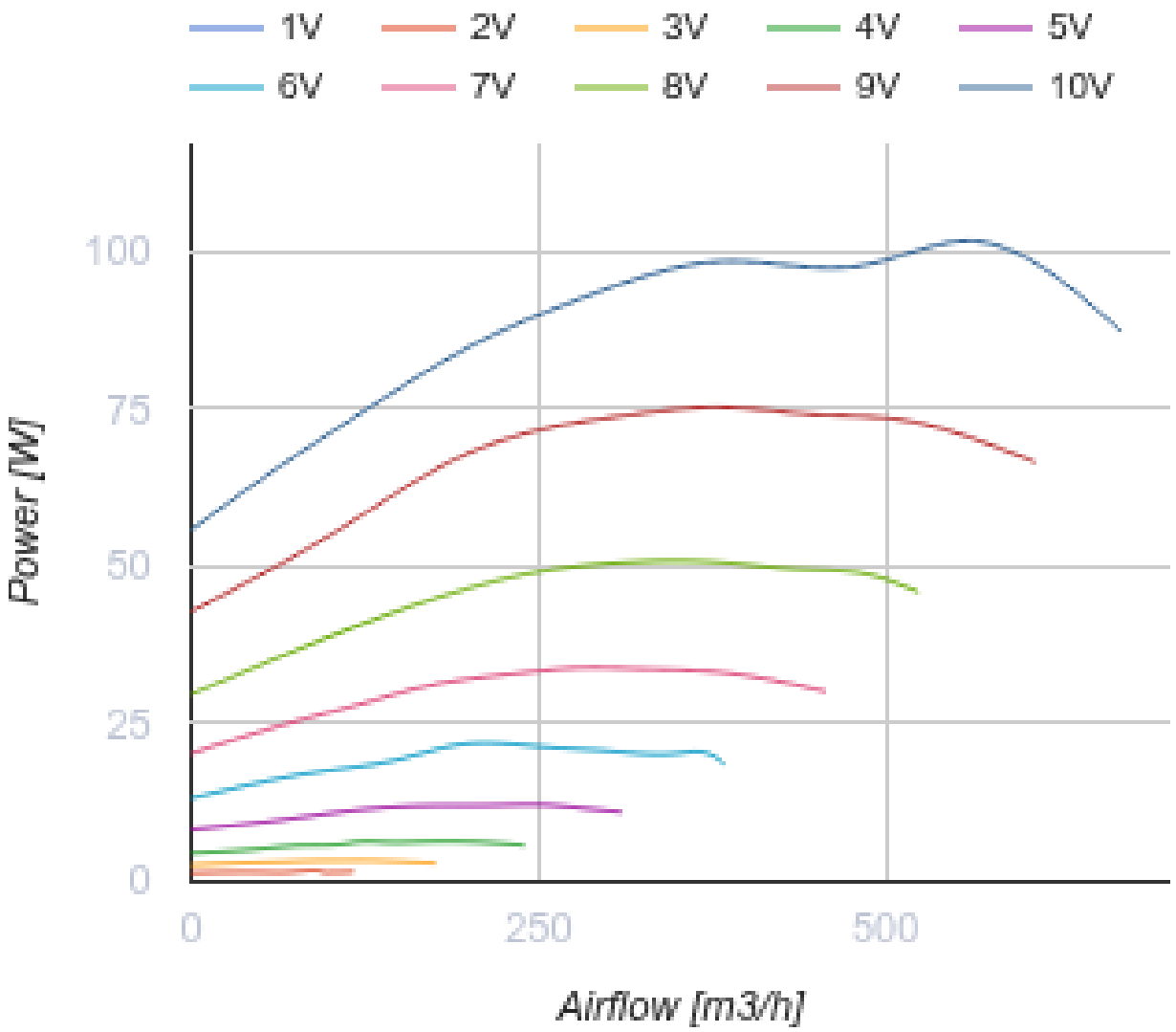


## Dimensiones

| ØD | Ød | H | L | L1 | L2 |
|---|---|---|---|---|---|
| 213 | 11 | 189 | 350 | 245 | 351 |

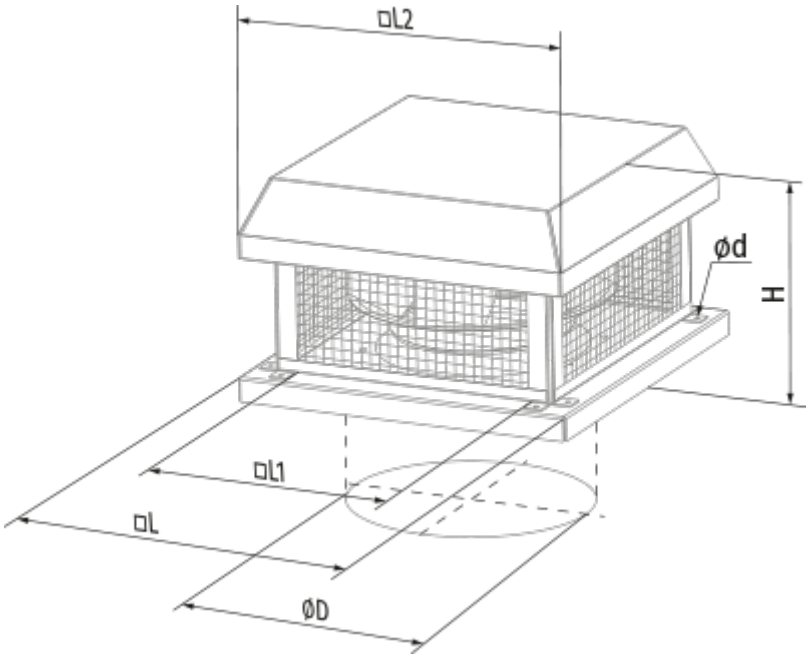
□L2
ød
H
□L1
□L
ØD

## Ecodesign

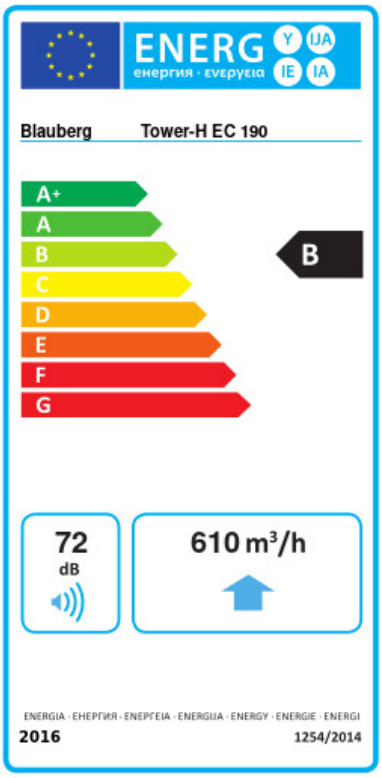


| | | | | | | |
|---|---|---|---|---|---|---|
| Trademark | Blauberg | | | | | |
| Model | Tower-H EC 190 | | | | | |
| Specific energy consumption (SEC) (kWh/(m²/a)) | Cold | | Average | | Warm | |
| | -54.4 | A+ | -27.3 | B | -11.8 | E |
| Tipo de unidad de ventilación | Unidireccional | | | | | |
| Tipo de accionamiento instalado | De velocidad variable | | | | | |
| Tipo de sistema de recuperación de calor | Ninguno | | | | | |
| Rango de caudal máximo (m³/h) | 610 | | | | | |
| Potencia eléctrica de entrada (W) | 95 | | | | | |
| Caudal nominal de referencia (m³/s) | 0.119 | | | | | |
| Presión estática en el punto de salida (Pa) | 50 | | | | | |
| Potencia específica absorbida (SPI) en el punto de referencia (W/(m³/h)) | 0.075 | | | | | |
| Tipología de control | Control local | | | | | |
| Rangos máximos de fuga externa (%) | 2.7 | | | | | |
| Tipología declarada | RVU UVU | | | | | |
| Nivel de potencia acústica (dB(A)) | 72 | | | | | |
| The annual electricity consumption (AEC) (kWh/a) | Cold | | Average | | Warm | |
| | 40 | | 40 | | 40 | |
| The annual heating saved (AHS) (kWh/a) | Cold | | Average | | Warm | |
| | 5536 | | 2830 | | 1280 | |

## Accesorios

### Reguladores de motores EC

| Nombre | La foto | Descripción |
|---|---|---|
| CDT E/0-10 |  | Control de velocidad para motores EC |