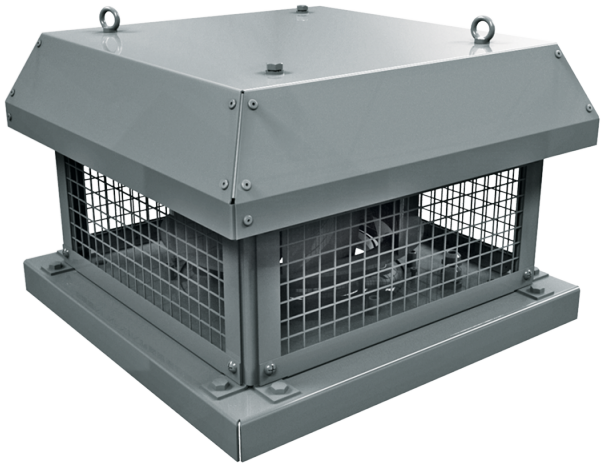

Tower-H 630 6D

Ventiladores centrífugos de tejado con descarga de aire horizontal

• Tipo de rodete: Centrífugo de palas curvadas hacia atrás
• Material de la carcasa: Acero revestido

	Unidad de medida	Tower-H 630 6D
Cantidad de fases	-	3
Tensión máxima de alimentación	V	400
Tensión mínima de alimentación	V	400
Frecuencia de suministro de energía	Hz	50
Caudal máximo de aire	m³/h	12640
Peso	kg	96.3
Temperatura máxima del aire transportado	°C	50
Temperatura mínima del aire transportado	°C	-25
Grado de protección IP	-	IPX4
Grado de protección IP del variador	-	IP54
Material de rodete	-	Aluminio
Tamaño	mm	630

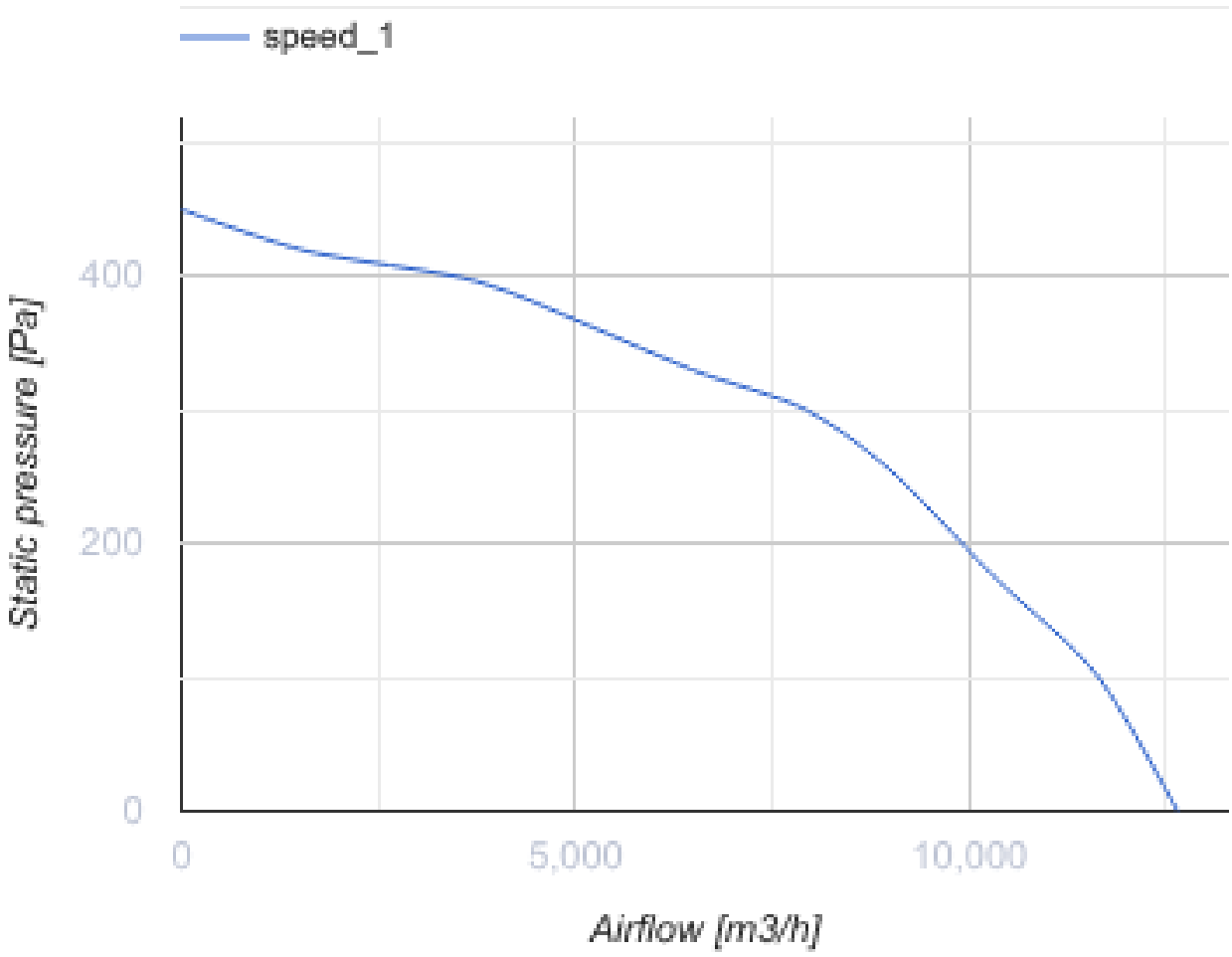
speed_1
Static pressure [Pa]
400
200
0
0
5,000
10,000
Airflow [m3/h]

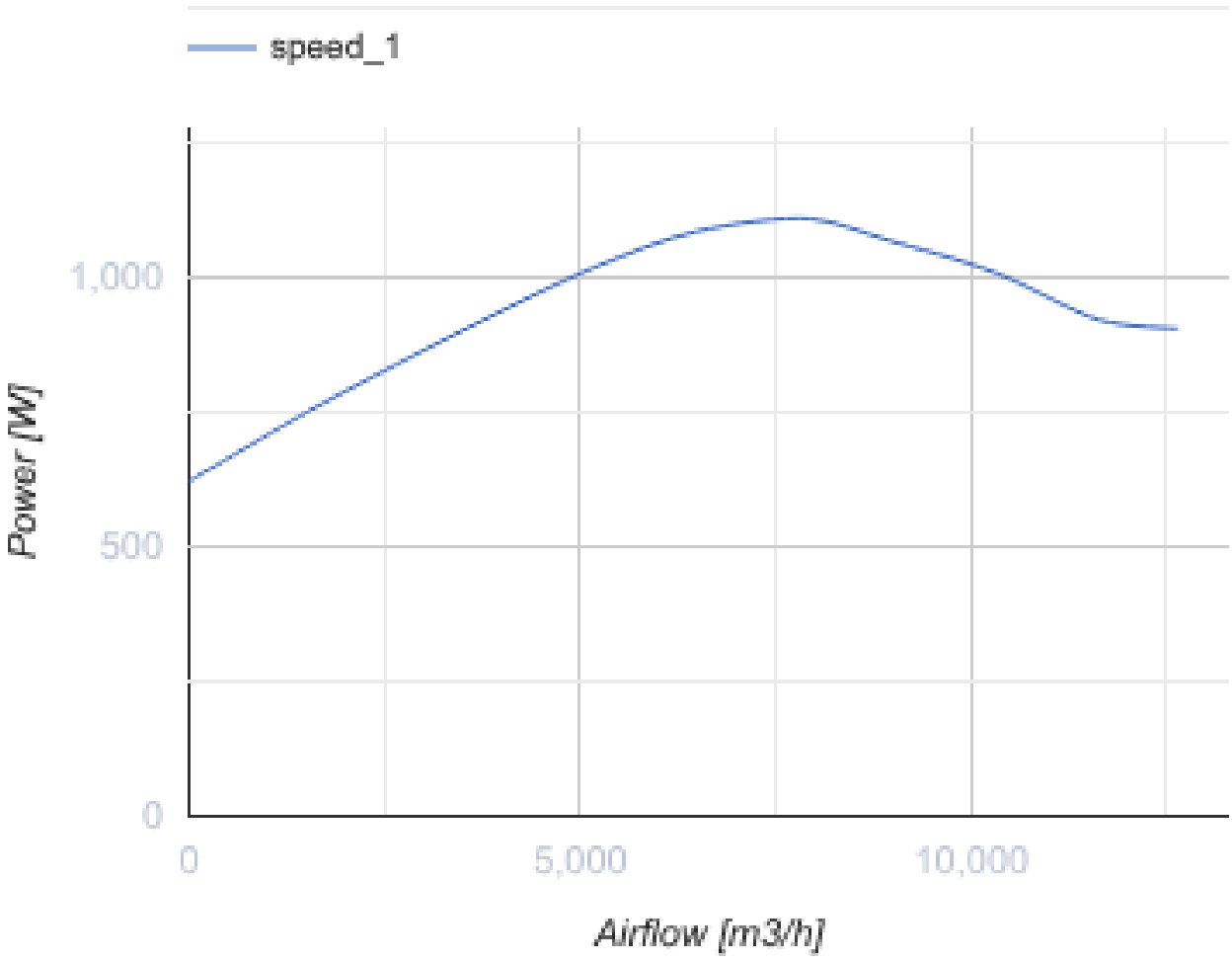

Dimensiones

ØD	H	H1	L	L1
600	520	560	1000	990

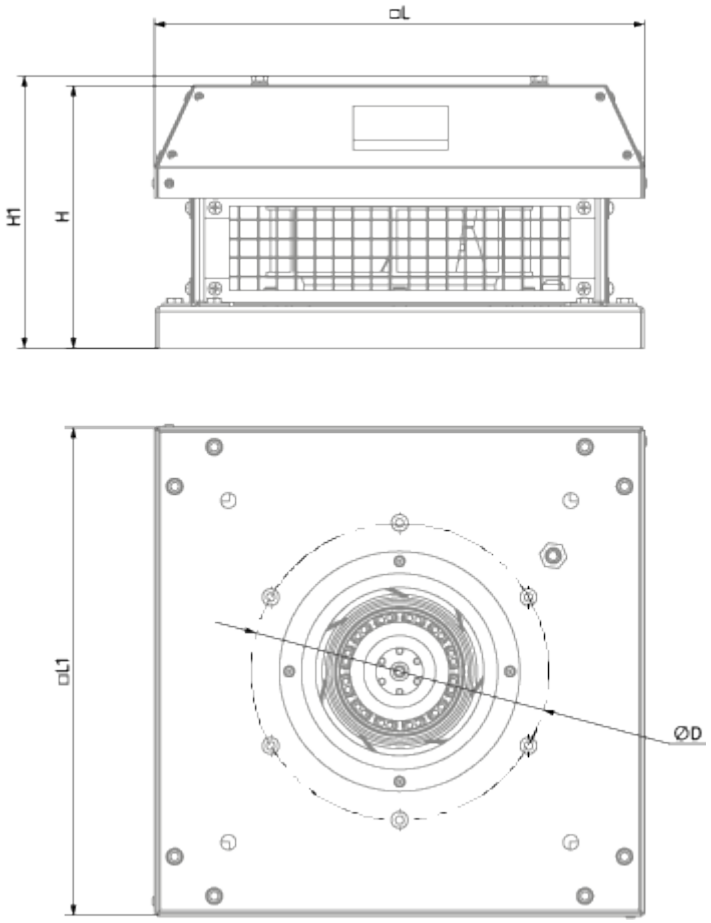

Accesorios

Reguladores de velocidad

Nombre	La foto	Descripción
CDT E1.8		Controlador de velocidad con tiristores