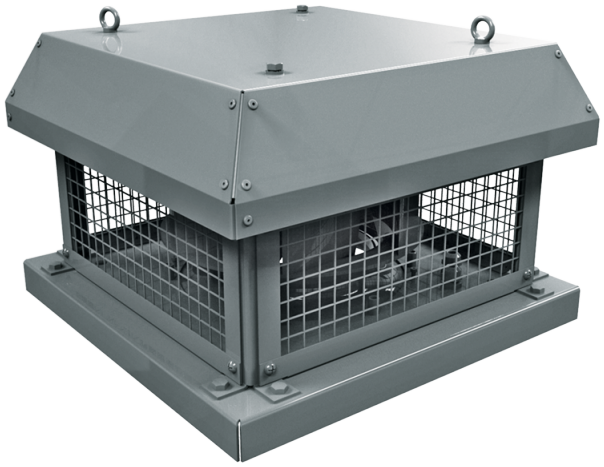

Tower-H 310 4D

Ventiladores centrífugos de tejado con descarga de aire horizontal

• Tipo de rodete: Centrífugo de palas curvadas hacia atrás
• Material de la carcasa: Acero revestido

	Unidad de medida	Tower-H 310 4D
Cantidad de fases	-	3
Tensión máxima de alimentación	V	400
Tensión mínima de alimentación	V	400
Frecuencia de suministro de energía	Hz	50/60
Caudal máximo de aire	m³/h	2300
Peso	kg	14.2
Temperatura máxima del aire transportado	°C	50
Temperatura mínima del aire transportado	°C	-25
Grado de protección IP	-	IPX4
Grado de protección IP del variador	-	IP54
Material de rodete	-	Aluminio
Tamaño	mm	310

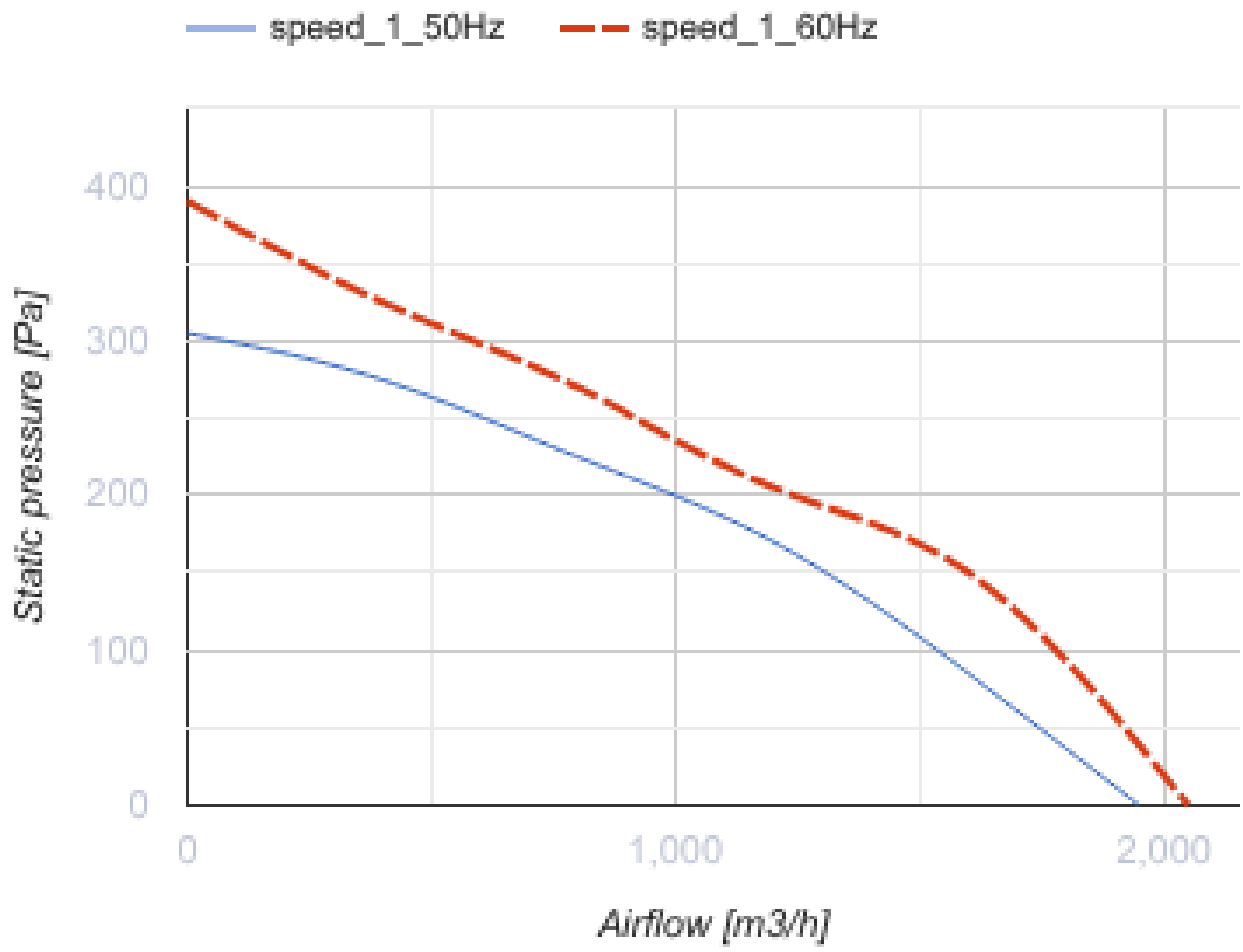

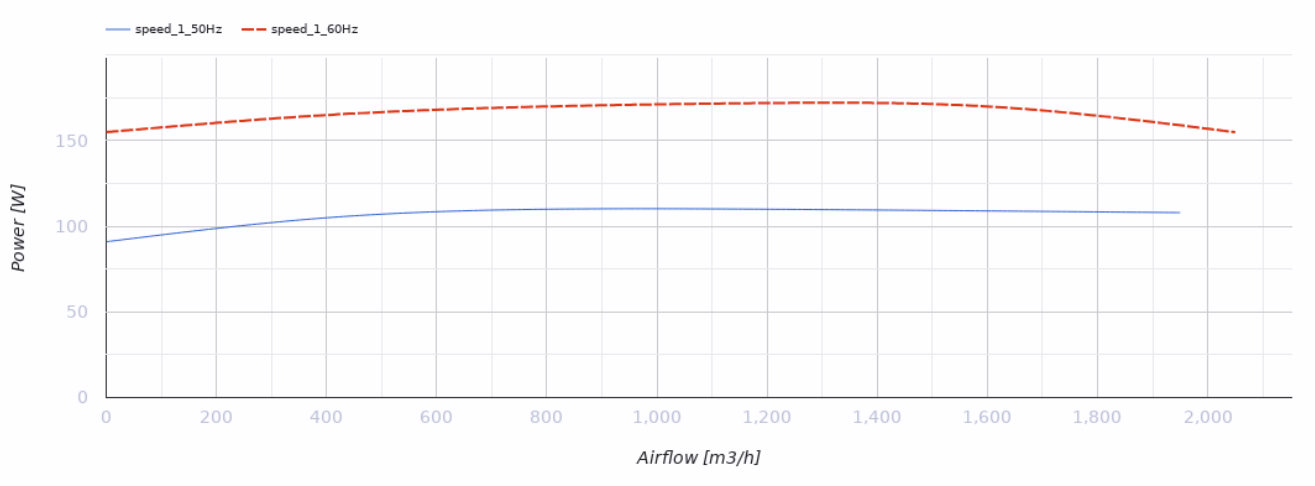

Dimensiones

ØD	H	H1	L	L1
285	287	294	451	450

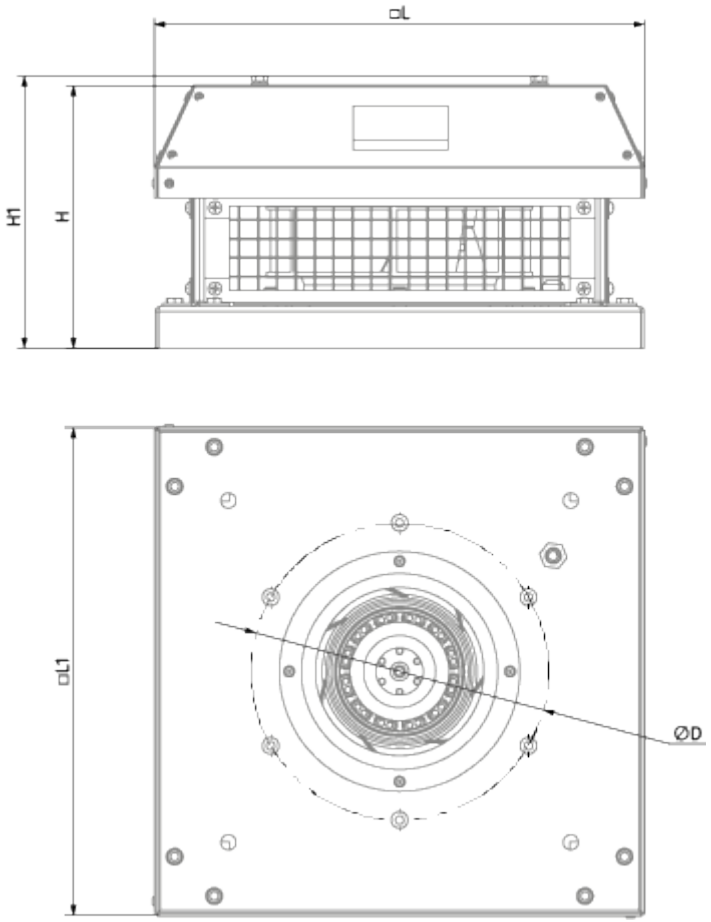

Ecodesign

Trademark	Blauberg
Model	Tower-H 310 4D
Tipo de unidad de ventilación	Unidireccional
Tipo de accionamiento instalado	MSD o VSD exterior
Tipo de sistema de recuperación de calor	Ninguno
Presión estática externa para el caudal de aire nominal (Pa)	212
Rangos máximos de fuga externa (%)	2.7
Eficiencia estática (%)	61
Nivel de potencia acústica (dB(A))	73
Potencia eléctrica efectiva de entrada (kW)	0.09
Tipología declarada	NRVU UVU

Accesorios

Reguladores de velocidad

Nombre	La foto	Descripción
CDT E1.8		Controlador de velocidad con tiristores