

Tower-A 250 2E

Ventiladores axiales de tejado

- Tipo de rodete: Axial
- Material de la carcasa: Acero revestido

	Unidad de medida	Tower-A 250 2E
Cantidad de fases	-	1
Tensión máxima de alimentación	V	240
Tensión mínima de alimentación	V	220
Frecuencia de suministro de energía	Hz	50/60
Caudal máximo de aire	m³/h	1050
Peso	kg	7
Temperatura máxima del aire transportado	°C	60
Temperatura mínima del aire transportado	°C	-30
Grado de protección IP	-	IP24
Grado de protección IP del variador	-	IP44
Material de rodete	-	Acero revestido
Tamaño	mm	250

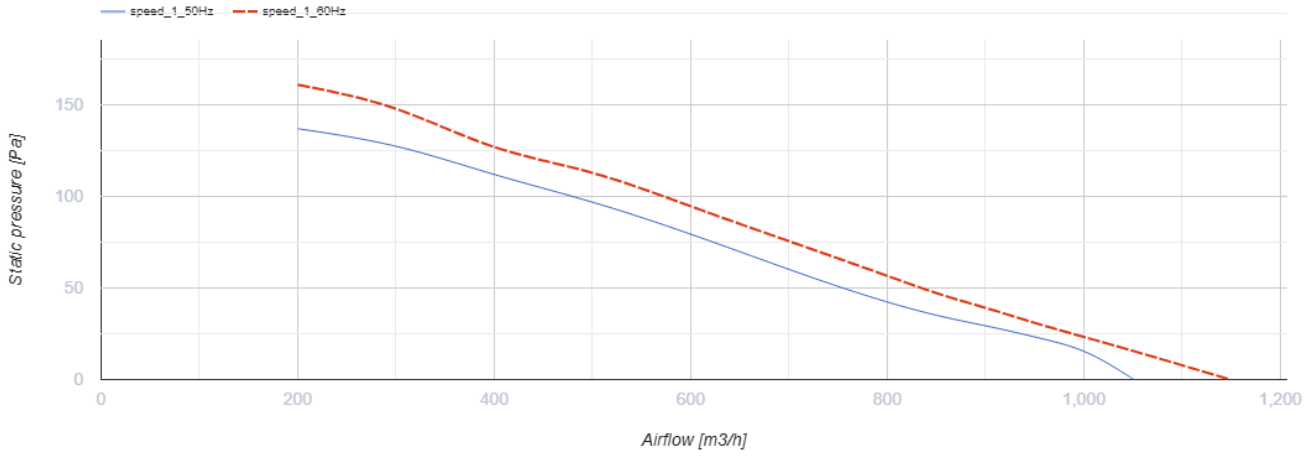

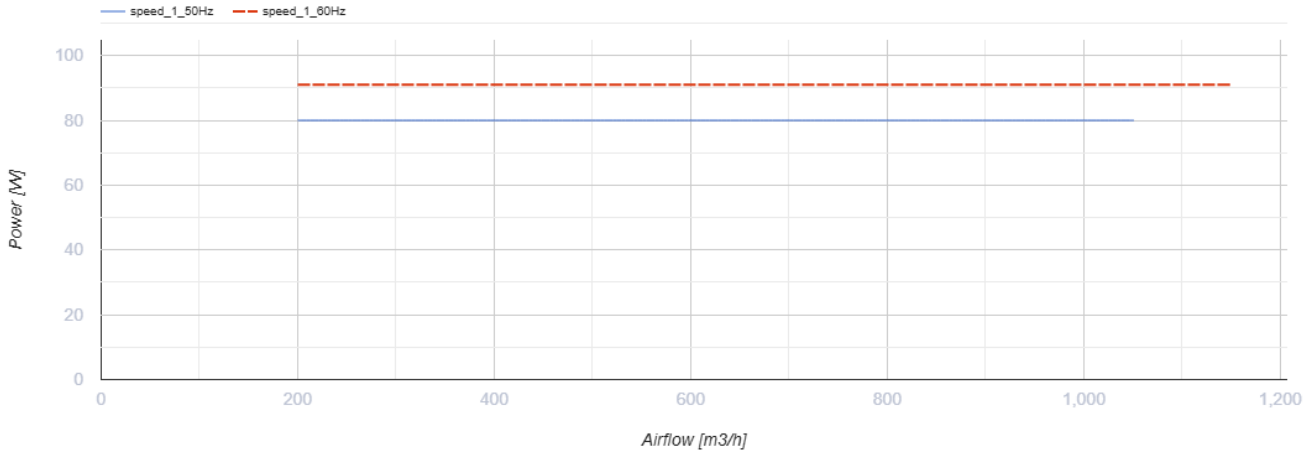

Dimensiones

ØD	ØD1	H	L	L1
262	405	280	425	330

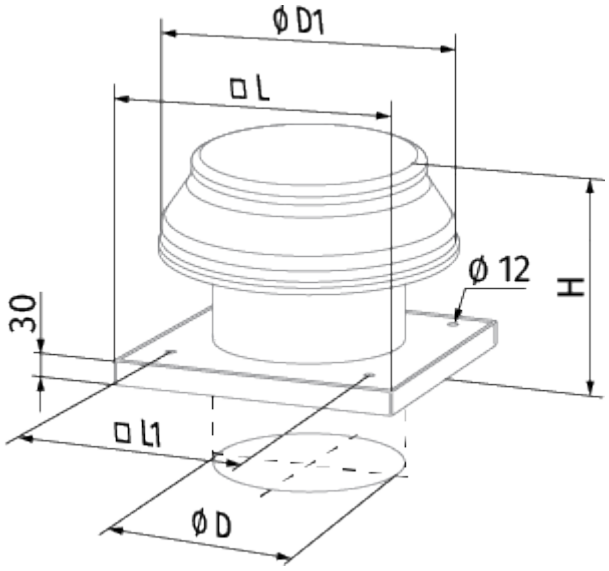
ØD1
□L
Ø 12
H
30
□L1
ØD

Ecodesign

Trademark	Blauberg
Model	Tower-A 250 2E
Tipo de unidad de ventilación	Unidireccional
Tipo de accionamiento instalado	MSD o VSD exterior
Tipo de sistema de recuperación de calor	Ninguno
Presión estática externa para el caudal de aire nominal (Pa)	88
Rangos máximos de fuga externa (%)	2.7
Eficiencia estática (%)	14.1
Nivel de potencia acústica (dB(A))	80
Potencia eléctrica efectiva de entrada (kW)	0.098
Tipología declarada	NRVU UVU

Accesorios

Controladores de velocidad de transformadores

Nombre	La foto	Descripción
CDR5E E3.5 TP		Single phase speed controller
CDR5E E5.0 TP		Single phase speed controller
CDR5E E7.5 TP		Single phase speed controller
CDR5E E1.5 TP		Single phase speed controller