

Tower-A 200 2E

Ventiladores axiales de tejado

- Tipo de rodete: Axial
- Material de la carcasa: Acero revestido

	Unidad de medida	Tower-A 200 2E
Cantidad de fases	-	1
Tensión máxima de alimentación	V	240
Tensión mínima de alimentación	V	220
Frecuencia de suministro de energía	Hz	50/60
Caudal máximo de aire	m³/h	860
Peso	kg	5
Temperatura máxima del aire transportado	°C	60
Temperatura mínima del aire transportado	°C	-30
Grado de protección IP	-	IP24
Grado de protección IP del variador	-	IP44
Material de rodete	-	Acero revestido
Tamaño	mm	200

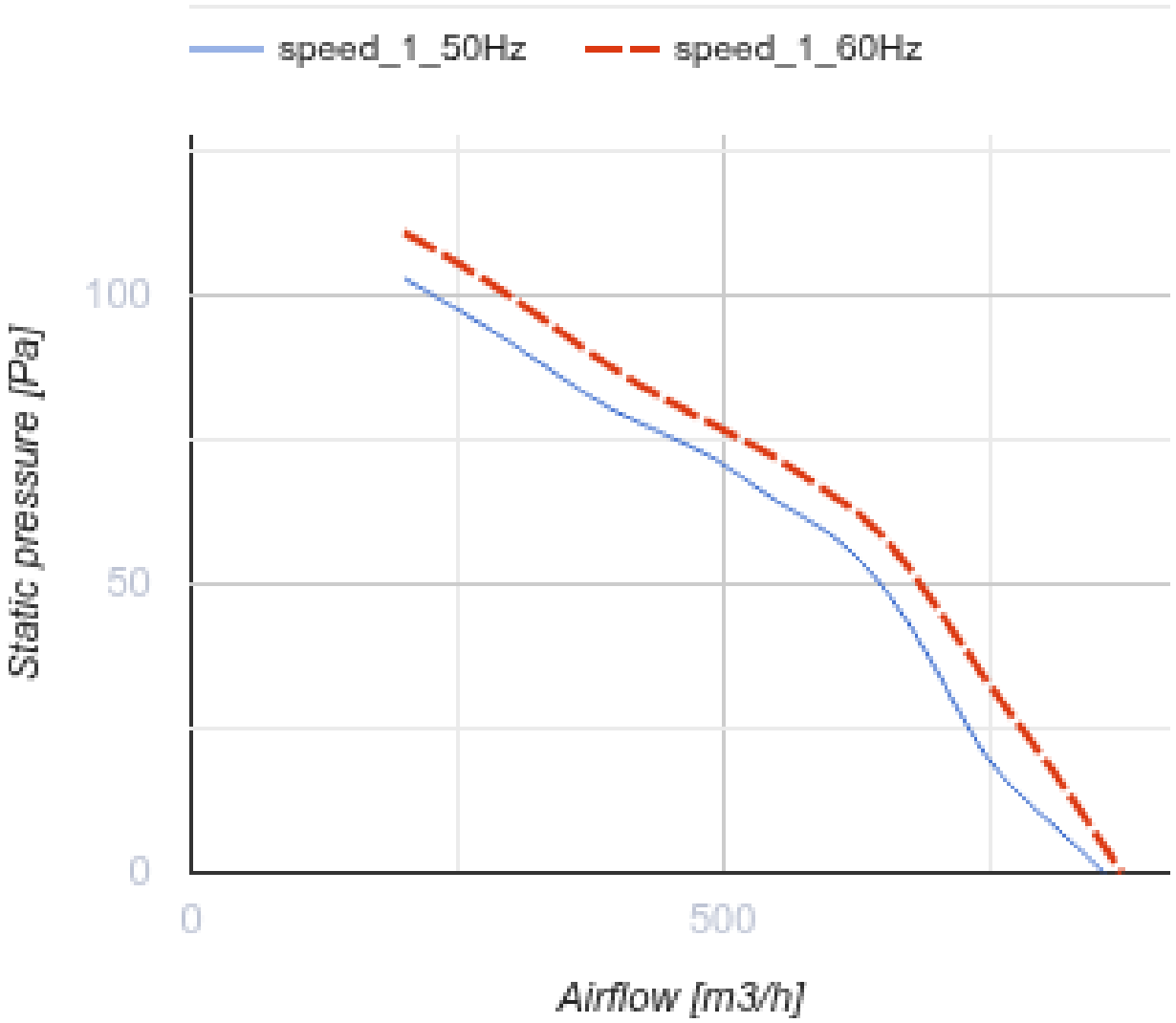
speed_1_50Hz
speed_1_60Hz
100
50
0
Static pressure [Pa]
0
500
Airflow [m3/h]

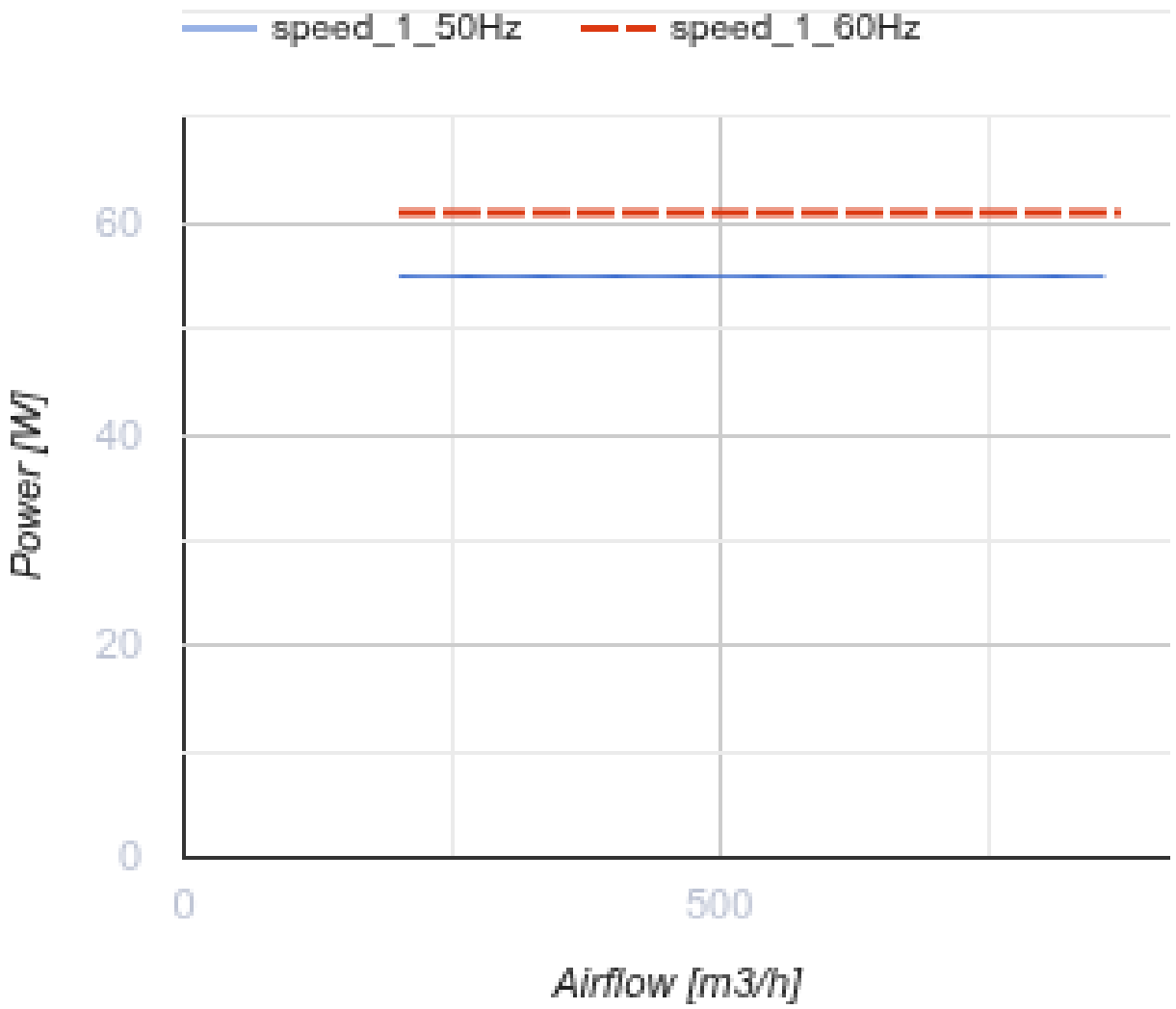

Dimensiones

ØD	ØD1	H	L	L1
208	345	280	425	330

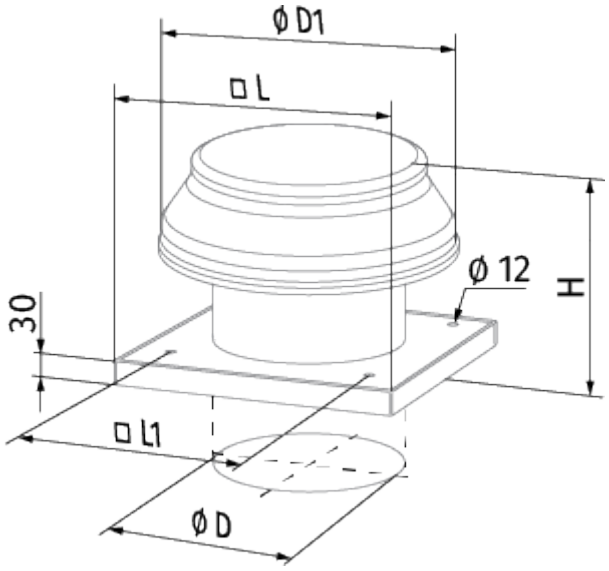
ØD1
□L
Ø 12
H
30
□L1
ØD

Ecodesign

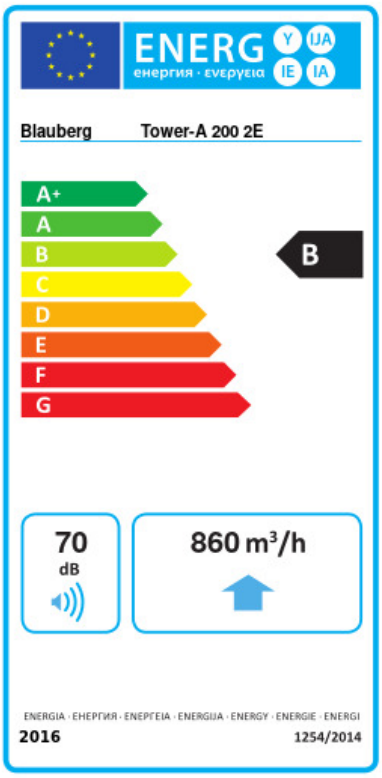

Trademark	Blauberg					
Model	Tower-A 200 2E					
Specific energy consumption (SEC) (kWh/(m²/a))	Cold		Average		Warm	
	-54.4	A+	-27.3	B	-11.8	E
Tipo de unidad de ventilación	Unidireccional					
Tipo de accionamiento instalado	De velocidad variable					
Tipo de sistema de recuperación de calor	Ninguno					
Rango de caudal máximo (m³/h)	860					
Potencia eléctrica de entrada (W)	55					
Caudal nominal de referencia (m³/s)	0.167					
Potencia específica absorbida (SPI) en el punto de referencia (W/(m³/h))	0.073					
Tipología de control	Control local					
Rangos máximos de fuga externa (%)	2.7					
Nivel de potencia acústica (dB(A))	70					
Tipología declarada	RVU UVU					
The annual electricity consumption (AEC) (kWh/a)	Cold		Average		Warm	
	39		39		39	
The annual heating saved (AHS) (kWh/a)	Cold		Average		Warm	
	5536		2830		1280	

Accesorios

Controladores de velocidad de transformadores

Nombre	La foto	Descripción
CDR5E E3.5 TP		Single phase speed controller
CDR5E E5.0 TP		Single phase speed controller
CDR5E E7.5 TP		Single phase speed controller

CDR5E E1.5 TP		Single phase speed controller