

TE / TI 1.5

Temporizadores

- Material de la carcasa: Plástico

	Unidad de medida	TE / TI 1.5
Cantidad de fases	-	1
Tensión mínima de alimentación	V	230
Tensión máxima de alimentación	V	230
Frecuencia de suministro de energía	Hz	50
Peso	kg	0.4
Temperatura mínima del aire ambiente	°C	1
Temperatura máxima del aire ambiente	°C	45
Grado de protección IP	-	IP30

Dimensiones

B	S	T
fan	external switch	sensor

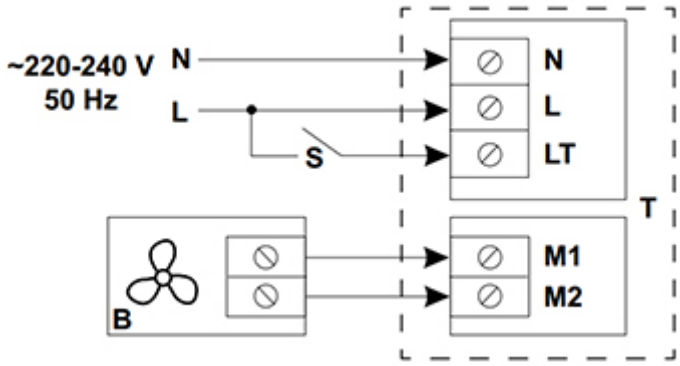
~220-240 V
50 Hz
N
L
S
N
L
LT
T
M1
M2
B