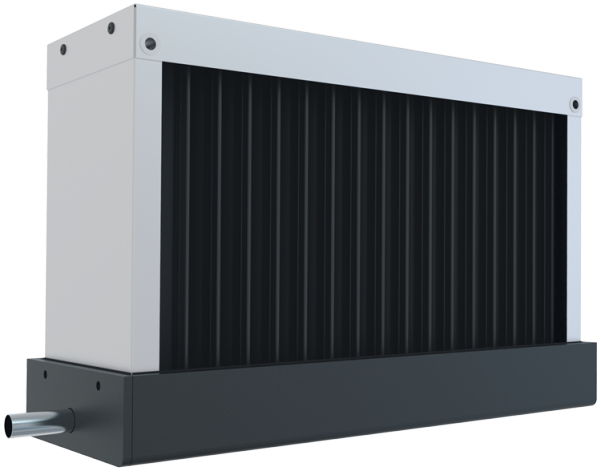

TA 900x500

Atrapagotas

- Material de la carcasa: Acero galvanizado

	Unidad de medida	TA 900x500
Peso	kg	13

Dimensiones

A	B	C
1003	593	163

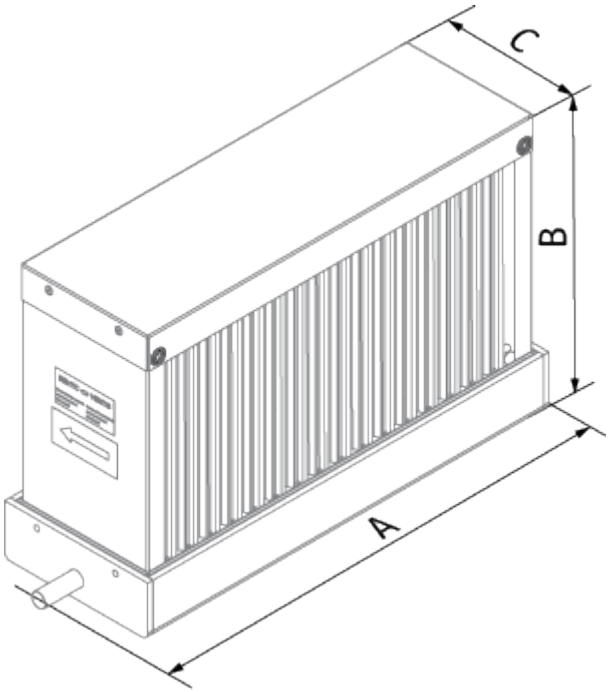
C
B
A