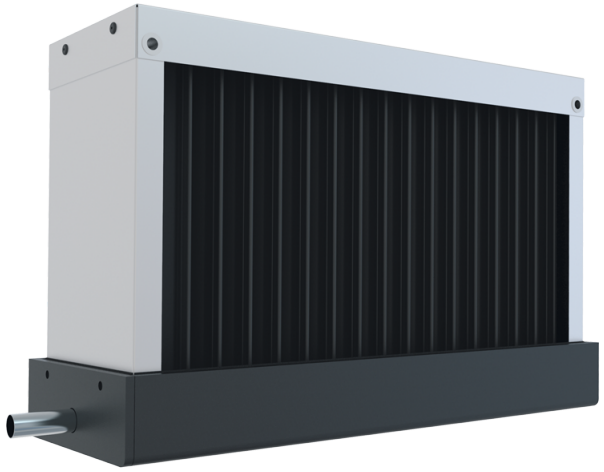

TA 500x250

Atrapagotas

- Material de la carcasa: Acero galvanizado

	Unidad de medida	TA 500x250
Peso	kg	5.7

Dimensiones

A	B	C
603	343	163

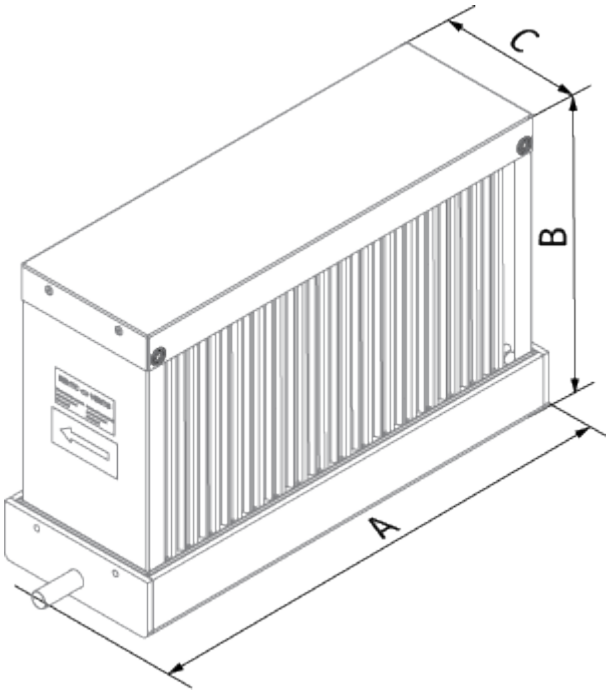
C
B
A