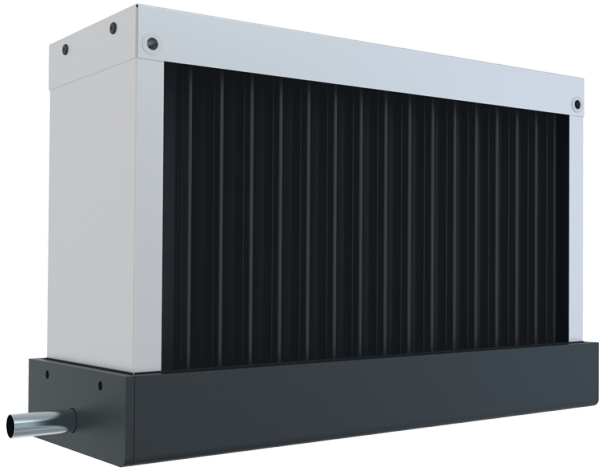

TA 400x200

Atrapagotas

- Material de la carcasa: Acero galvanizado

	Unidad de medida	TA 400x200
Peso	kg	4.5

Dimensiones

A	B	C
503	293	163

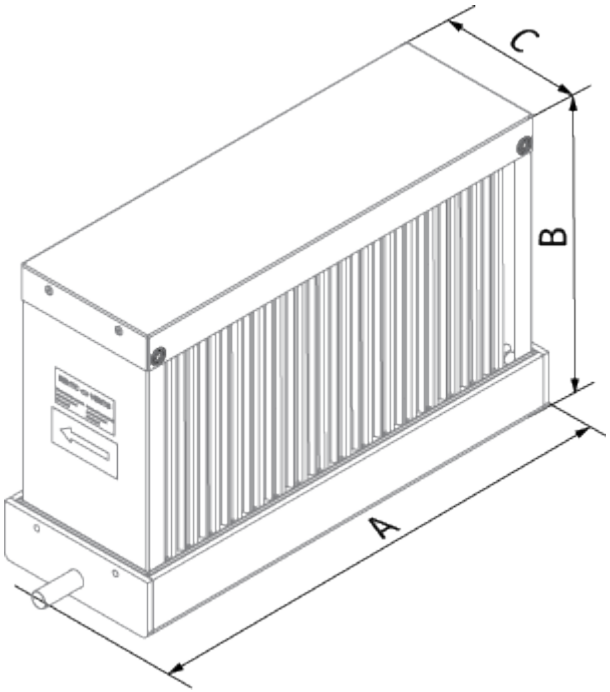
C
B
A