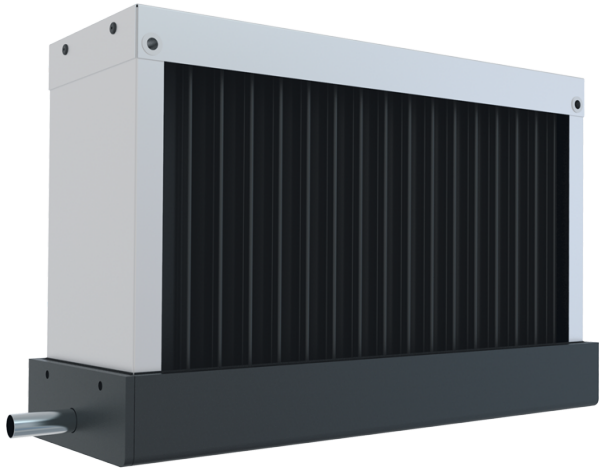

TA 1000x500

Atrapagotas

- Material de la carcasa: Acero galvanizado

	Unidad de medida	TA 1000x500
Peso	kg	14.2

Dimensiones

A	B	C
1103	593	163

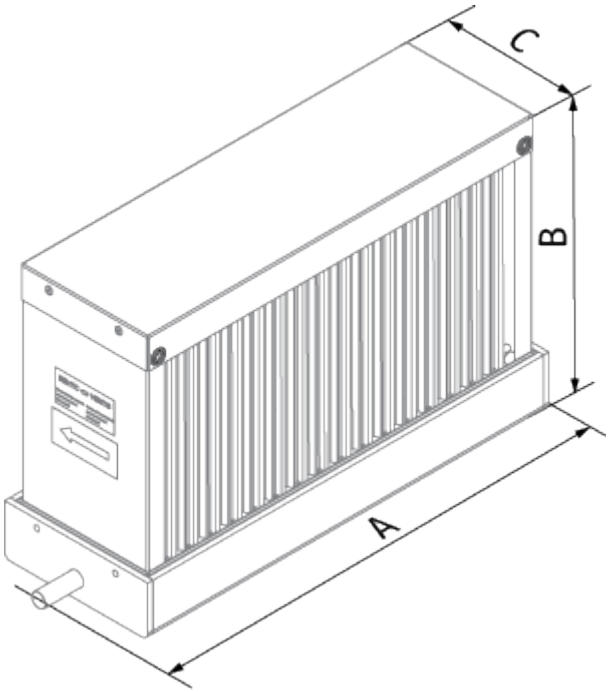
C
B
A