

Solo A50 S4 Pro R V.2

Ventilador de recuperación de energía y calor sin ductos montado en la pared de una habitación

• Caudal de aire en modo de recuperación de calor: 25
• Nivel de presión sonora LpA a 1 m: 38
• Tipo de intercambiador de calor: Regenerativo
• Material del intercambiador de calor: Cerámico
• Control: Control remoto
• Material de la carcasa: Plástico
• Sensor de humedad

	Unidad de medida	Solo A50 S4 Pro R V.2	
Cantidad de fases	-	1	
Tensión mínima de alimentación	V	220	
Tensión máxima de alimentación	V	240	
Frecuencia de suministro de energía	Hz	50/60	
Caudal de aire en modo ventilación	m³/h	25	50
Caudal de aire en modo de recuperación de calor	m³/h	13	25
Nivel de presión sonora LpA a 1 m	dB(A)	26	38
Eficiencia de recuperación de calor	%	85	
Eficiencia máxima de la recuperación del calor	%	85	
Tipo de intercambiador de calor	-	Regenerativo	
Material del intercambiador de calor	-	Cerámico	
Temperatura máxima del aire transportado	°C	40	
Temperatura mínima del aire transportado	°C	-15	
Temperatura mínima del aire ambiente	°C	1	
Temperatura máxima del aire ambiente	°C	40	
Grado de protección IP	-	IP24	
Humedad máxima del aire ambiente	%	65	
Grosor mínimo de la pared	mm	325	
Grosor máximo de la pared	mm	380	

Dimensiones

ØD	B	B1	L	L1	L2
131	175	186	325-380	35	86

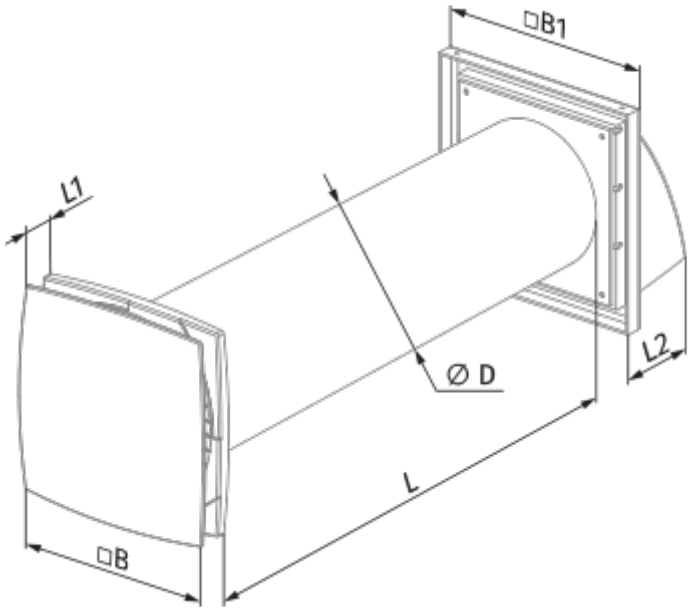

Ecodesign

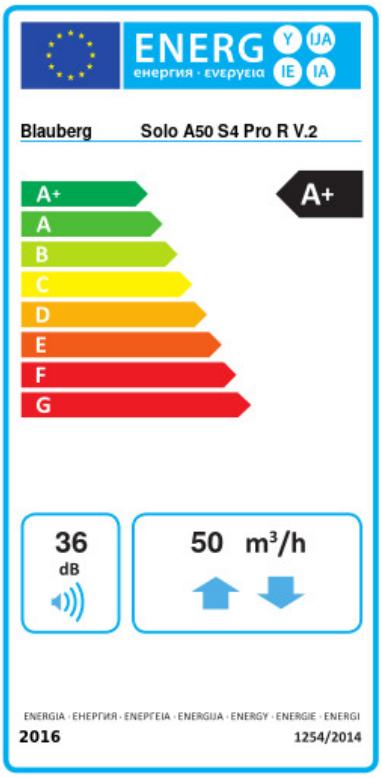

Trademark	Blauberg					
Model	Solo A50 S4 Pro R V.2					
Specific energy consumption (SEC) (kWh/(m²/a))	Cold		Average		Warm	
	-83.7	A+	-42.5	A+	-18.9	E
Tipo de unidad de ventilación	Bidireccional					
Tipo de accionamiento instalado	De 2 velocidades					
Tipo de sistema de recuperación de calor	Regenerativo					
Eficiencia térmica de la recuperación del calor (%)	74					
Rango de caudal máximo (m³/h)	50					
Potencia eléctrica de entrada (W)	2.3					
Caudal nominal de referencia (m³/s)	0.007					
Potencia específica absorbida (SPI) en el punto de referencia (W/(m³/h))	0.092					
Tipología de control	Control local					
Sensibilidad del caudal de aire a +20 Pa y -20 Pa (%)	0.4					
Tipología declarada	RVU BVU					
Nivel de potencia acústica (dB(A))	36					
The annual electricity consumption (AEC) (kWh/a)	Cold		Average		Warm	
	23		23		23	
The annual heating saved (AHS) (kWh/a)	Cold		Average		Warm	
	84		43		19	