

Solo A35 S4 Pro R V.2

Ventilador de recuperación de energía y calor sin ductos montado en la pared de una habitación

• Caudal de aire en modo de recuperación de calor: 23
• Nivel de presión sonora LpA a 1 m: 36
• Tipo de intercambiador de calor: Regenerativo
• Material del intercambiador de calor: Cerámico
• Control: Control remoto
• Material de la carcasa: Plástico
• Sensor de humedad

	Unidad de medida	Solo A35 S4 Pro R V.2	
Cantidad de fases	-	1	
Tensión mínima de alimentación	V	220	
Tensión máxima de alimentación	V	240	
Frecuencia de suministro de energía	Hz	50/60	
Caudal de aire en modo ventilación	m³/h	30	46
Caudal de aire en modo de recuperación de calor	m³/h	15	23
Nivel de presión sonora LpA a 1 m	dB(A)	31	36
Eficiencia de recuperación de calor	%	85	
Eficiencia máxima de la recuperación del calor	%	85	
Tipo de intercambiador de calor	-	Regenerativo	
Material del intercambiador de calor	-	Cerámico	
Temperatura máxima del aire transportado	°C	40	
Temperatura mínima del aire transportado	°C	-15	
Temperatura mínima del aire ambiente	°C	1	
Temperatura máxima del aire ambiente	°C	40	
Grado de protección IP	-	IP24	
Humedad máxima del aire ambiente	%	65	
Grosor mínimo de la pared	mm	305	
Grosor máximo de la pared	mm	380	

Dimensiones

ØD	B	B1	L	L1	L2
106	150	153	305-380	35	69

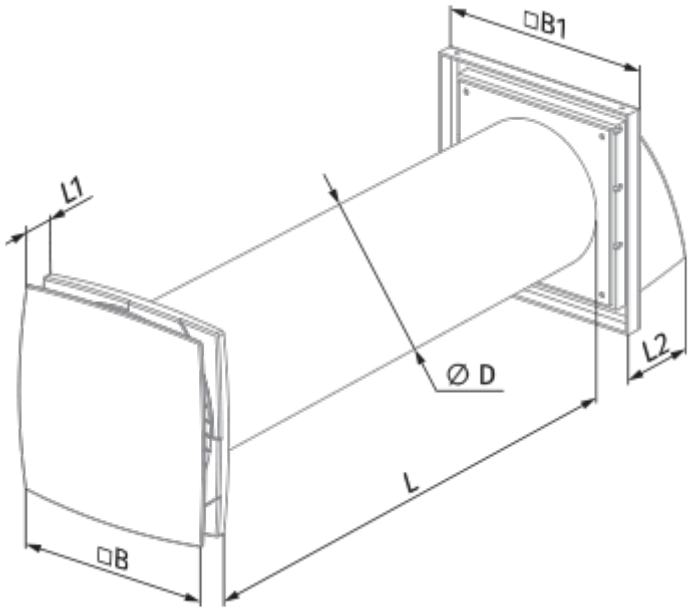

Ecodesign

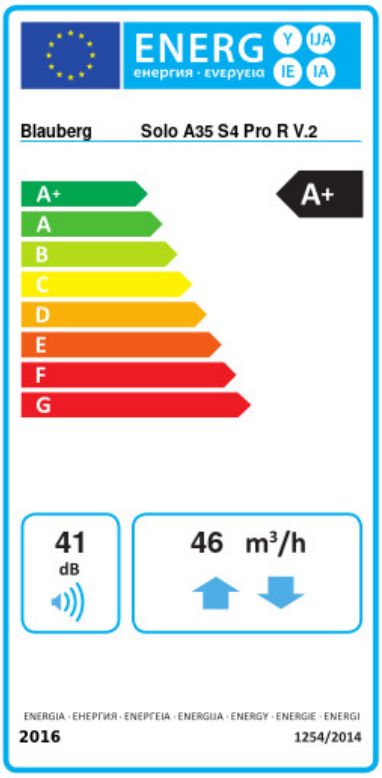

Trademark	Blauberg					
Model	Solo A35 S4 Pro R V.2					
Specific energy consumption (SEC) (kWh/(m²/a))	Cold		Average		Warm	
	-84.3	A+	-43.1	A+	-19.5	E
Tipo de unidad de ventilación	Bidireccional					
Tipo de accionamiento instalado	De 2 velocidades					
Tipo de sistema de recuperación de calor	Regenerativo					
Eficiencia térmica de la recuperación del calor (%)	74					
Rango de caudal máximo (m³/h)	46					
Potencia eléctrica de entrada (W)	2.3					
Caudal nominal de referencia (m³/s)	0.008					
Potencia específica absorbida (SPI) en el punto de referencia (W/(m³/h))	0.08					
Tipología de control	Control local					
Sensibilidad del caudal de aire a +20 Pa y -20 Pa (%)	0.4					
Tipología declarada	RVU BVU					
Nivel de potencia acústica (dB(A))	41					
The annual electricity consumption (AEC) (kWh/a)	Cold		Average		Warm	
	41		41		41	
The annual heating saved (AHS) (kWh/a)	Cold		Average		Warm	
	84		43		19	