

Slim 125 ST

Ventiladores para la ventilacion por extracción

• Material de la carcasa: Plástico
• Protección antirretorno del aire: Compuerta antirretorno
• Interruptor de cordón
• Temporizador: Temporizador de apagado

	Unidad de medida	Slim 125 ST
Tensión mínima de alimentación	V	220
Tensión máxima de alimentación	V	240
Frecuencia de suministro de energía	Hz	50
Caudal máximo de aire	m³/h	190
Temperatura mínima del aire ambiente	°C	1
Temperatura máxima del aire ambiente	°C	40
Grado de protección IP	-	IP24
Material de rodete	-	Plástico

Dimensiones

a	c	Ø d	e
176	101	125	13

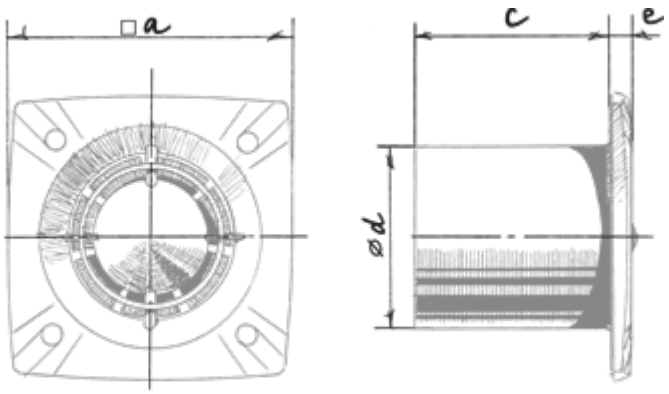
□a
c
e
ød

Ecodesign

Trademark	Blauberg					
Model	Slim 125 ST					
Specific energy consumption (SEC) (kWh/(m²/a))	Cold		Average		Warm	
	-34.2	A	-16.2	E	-6	F
Tipo de unidad de ventilación	Unidireccional					
Tipo de accionamiento instalado	De una velocidad					
Tipo de sistema de recuperación de calor	Ninguno					
Rango de caudal máximo (m³/h)	190					
Potencia eléctrica de entrada (W)	16					
Caudal nominal de referencia (m³/s)	0.037					
Potencia específica absorbida (SPI) en el punto de referencia (W/(m³/h))	0.084					
Tipología de control	Control horario					
Rangos máximos de fuga externa (%)	2.7					
Tipología declarada	RVU UVU					
Nivel de potencia acústica (dB(A))	54					
The annual electricity consumption (AEC) (kWh/a)	Cold		Average		Warm	
	100		100		100	
The annual heating saved (AHS) (kWh/a)	Cold		Average		Warm	
	3667		1874		848	