

Sileo V2 125 T

Ventiladores extractores silenciosos de alto caudal de aire

• Material de la carcasa: Plástico
• Protección antirretorno del aire: Compuerta antirretorno
• Temporizador: Temporizador de intervalos, Temporizador de apagado, Temporizador de encendido

	Unidad de medida	Sileo V2 125 T	
Velocidad	-	1	2
Tensión mínima de alimentación	V	220	
Tensión máxima de alimentación	V	240	
Frecuencia de suministro de energía	Hz	50	
Caudal máximo de aire	m³/h	145	170
Peso	kg	0.78	
Temperatura mínima del aire ambiente	°C	1	
Temperatura máxima del aire ambiente	°C	45	
Grado de protección IP	-	IP45	
Material de rodete	-	Plástico	

Dimensiones

a	b	c	Ø d	e
168	182	91	124	27

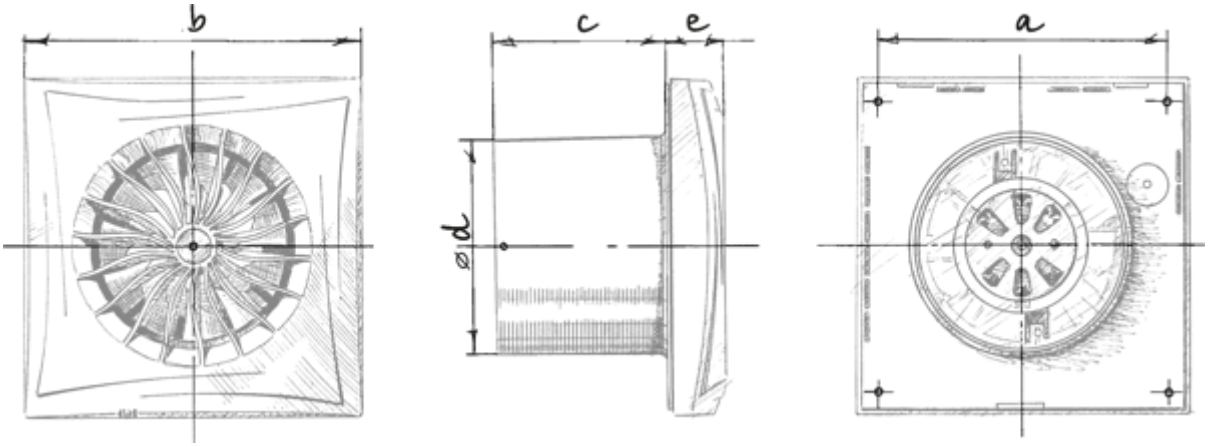
b
c
e
a
ød

Ecodesign

Trademark	Blauberg					
Model	Sileo V2 125 T					
Specific energy consumption (SEC) (kWh/(m²/a))	Cold		Average		Warm	
	-34.7	A	-16.8	E	-6.5	F
Tipo de unidad de ventilación	Unidireccional					
Tipo de accionamiento instalado	De 2 velocidades					
Tipo de sistema de recuperación de calor	Ninguno					
Rango de caudal máximo (m³/h)	170					
Potencia eléctrica de entrada (W)	13.5					
Caudal nominal de referencia (m³/s)	0.04					
Potencia específica absorbida (SPI) en el punto de referencia (W/(m³/h))	0.066					
Tipología de control	Control manual					
Rangos máximos de fuga externa (%)	2.7					
Tipología declarada	RVU UVU					
Nivel de potencia acústica (dB(A))	48					
The annual electricity consumption (AEC) (kWh/a)	Cold		Average		Warm	
	77		77		77	
The annual heating saved (AHS) (kWh/a)	Cold		Average		Warm	
	3667		1874		848	