

Sileo Pro 100

Redesigned axial low-noise fans for extract ventilation

- Tipo de rodete: Axial
- Material de la carcasa: Plástico
- Brida corta
- Protección antirretorno del aire: Compuerta antirretorno

	Unidad de medida	Sileo Pro 100
Tensión mínima de alimentación	V	220
Tensión máxima de alimentación	V	240
Frecuencia de suministro de energía	Hz	50
Caudal máximo de aire	m^3/h	98
Temperatura máxima del aire ambiente	°C	40
Temperatura mínima del aire ambiente	°C	1
Grado de protección IP	-	IP45
Material de rodete	-	Plástico

Dimensiones

ØD	H	L	L1
100	158	81	26

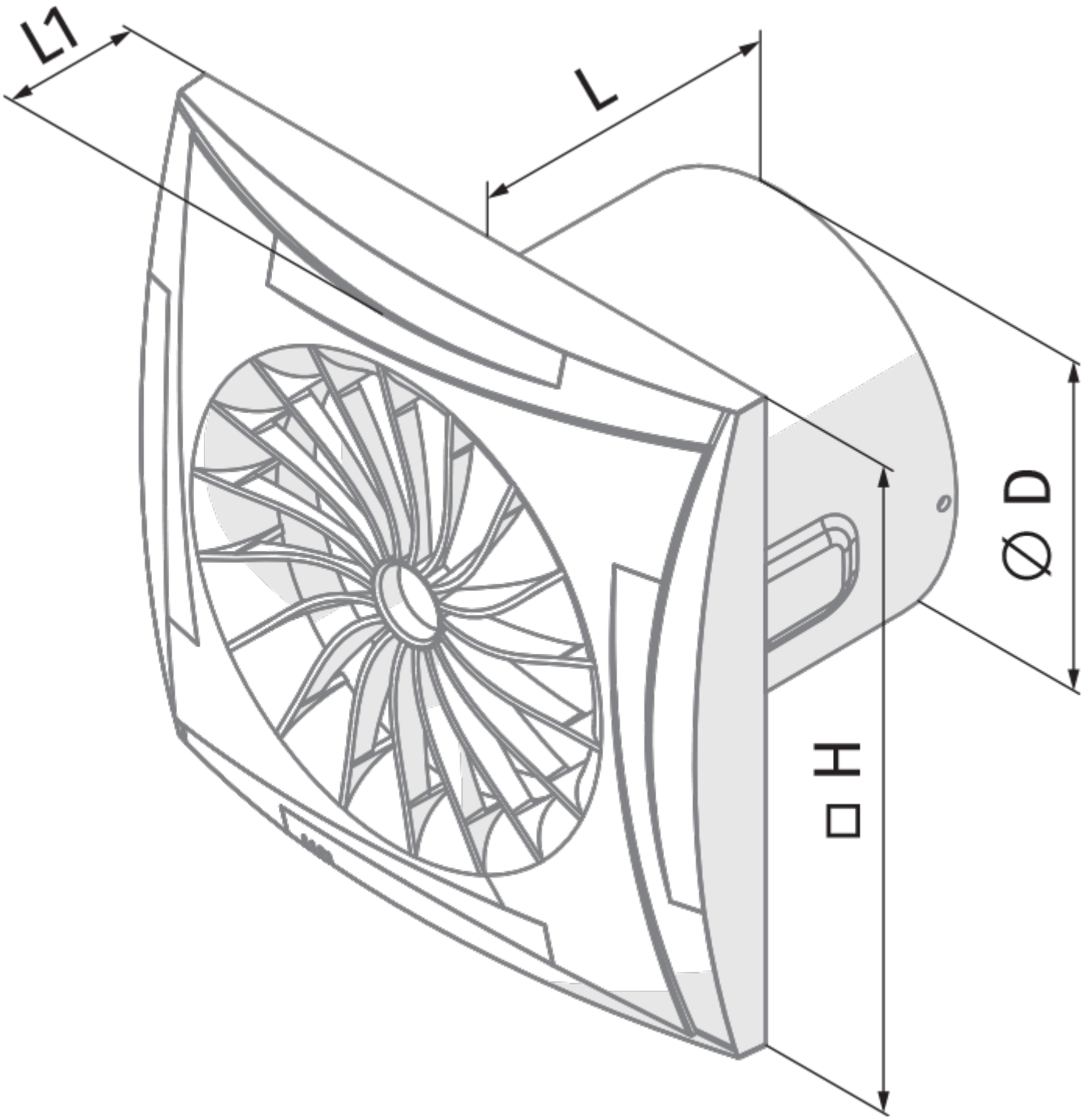
L1
L
Ø D
□ H

Ecodesign

Trademark	Blauberg					
Model	Sileo Pro 100					
Specific energy consumption (SEC) (kWh/(m²/a))	Cold		Average		Warm	
	-31.1	B	-14.7	E	-5.3	F
Tipo de unidad de ventilación	Unidireccional					
Tipo de accionamiento instalado	De una velocidad					
Tipo de sistema de recuperación de calor	Ninguno					
Rango de caudal máximo (m³/h)	97					
Potencia eléctrica de entrada (W)	7.5					
Caudal nominal de referencia (m³/s)	0.019					
Potencia específica absorbida (SPI) en el punto de referencia (W/(m³/h))	0.077					
Tipología de control	Control manual					
Rangos máximos de fuga externa (%)	2.7					
Nivel de potencia acústica (dB(A))	45					
Tipología declarada	RVU UVU					
The annual electricity consumption (AEC) (kWh/a)	Cold		Average		Warm	
	97		97		97	
The annual heating saved (AHS) (kWh/a)	Cold		Average		Warm	
	3355		1715		776	