

# Sileo Pro 100 IRA

Redesigned axial low-noise fans for extract ventilation

- Tipo de rodete: Axial
- Material de la carcasa: Plástico
- Brida corta
- Protección antirretorno del aire: Compuerta antirretorno
- Sensor de movimiento
- Temporizador: Temporizador adaptativo

| | Unidad de medida | Sileo Pro 100 IRA |
|---|---|---|
| Tensión máxima de alimentación | V | 240 |
| Tensión mínima de alimentación | V | 220 |
| Frecuencia de suministro de energía | Hz | 50 |
| Caudal máximo de aire | m³/h | 105 |
| Temperatura mínima del aire ambiente | °C | 1 |
| Temperatura máxima del aire ambiente | °C | 40 |
| Grado de protección IP | - | IP45 |
| Material de rodete | - | Plástico |

## Dimensiones

| ØD | H | L | L1 |
|---|---|---|---|
| 100 | 158 | 81 | 26 |

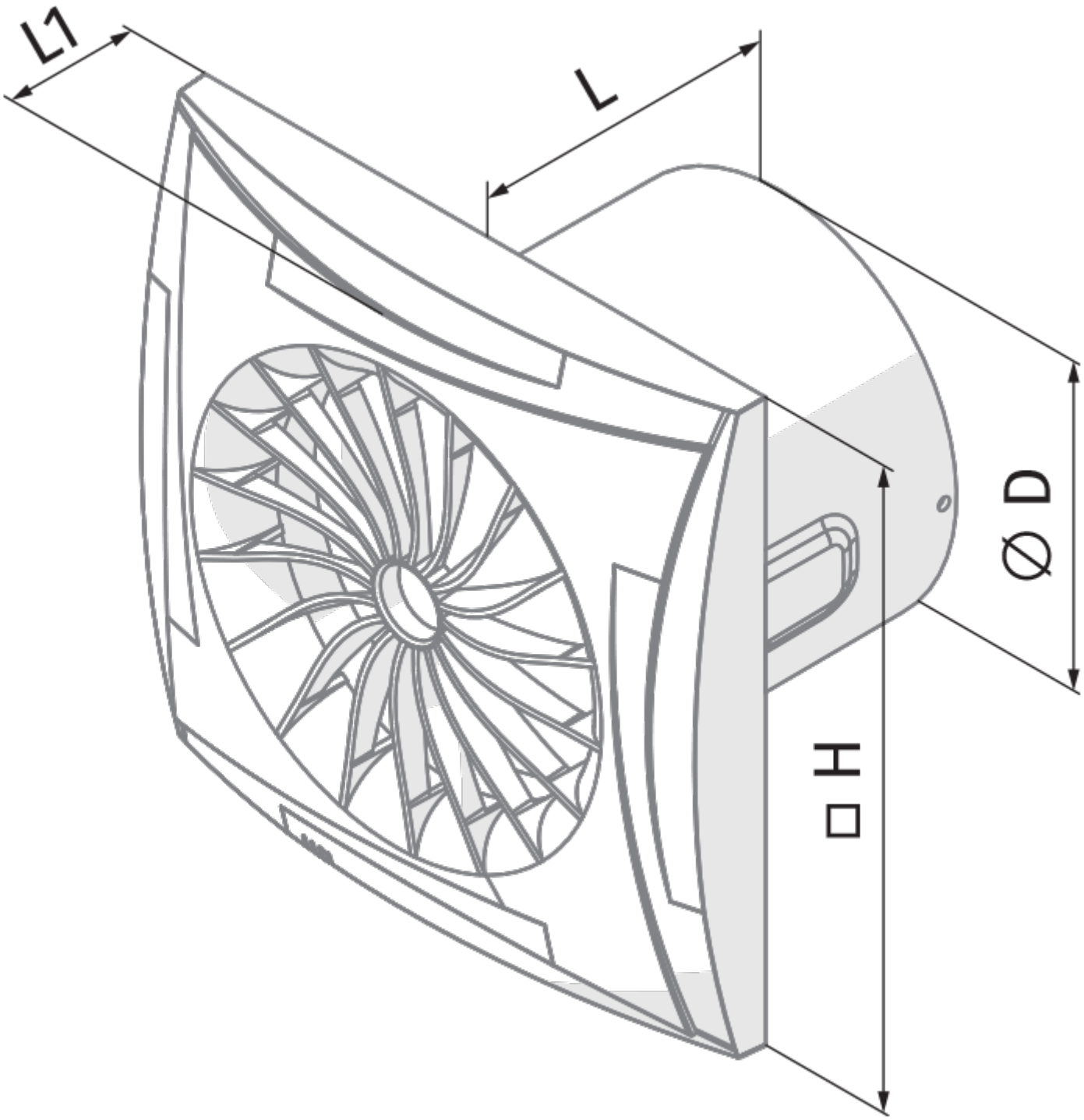
L1
L
Ø D
□ H

## Ecodesign

| | | | | | | |
|---|---|---|---|---|---|---|
| Trademark | Blauberg | | | | | |
| Model | Sileo Pro 100 IRA | | | | | |
| Specific energy consumption (SEC) (kWh/(m²/a)) | Cold | | Average | | Warm | |
| | -31.1 | B | -14.7 | E | -5.3 | F |
| Tipo de unidad de ventilación | Unidireccional | | | | | |
| Tipo de accionamiento instalado | De una velocidad | | | | | |
| Tipo de sistema de recuperación de calor | Ninguno | | | | | |
| Rango de caudal máximo (m³/h) | 97 | | | | | |
| Potencia eléctrica de entrada (W) | 7.5 | | | | | |
| Caudal nominal de referencia (m³/s) | 0.019 | | | | | |
| Potencia específica absorbida (SPI) en el punto de referencia (W/(m³/h)) | 0.077 | | | | | |
| Tipología de control | Control manual | | | | | |
| Rangos máximos de fuga externa (%) | 2.7 | | | | | |
| Nivel de potencia acústica (dB(A)) | 45 | | | | | |
| Tipología declarada | RVU UVU | | | | | |
| The annual electricity consumption (AEC) (kWh/a) | Cold | | Average | | Warm | |
| | 97 | | 97 | | 97 | |
| The annual heating saved (AHS) (kWh/a) | Cold | | Average | | Warm | |
| | 3355 | | 1715 | | 776 | |