

Sileo Max 150 SH

Ventiladores extractores silenciosos de alto caudal de aire

• Protección antirretorno del aire: Compuerta antirretorno
• Interruptor de cordón
• Sensor de humedad
• Temporizador: Temporizador de apagado

	Unidad de medida	Sileo Max 150 SH	
Velocidad	-	1	2
Tensión mínima de alimentación	V	220	
Tensión máxima de alimentación	V	240	
Frecuencia de suministro de energía	Hz	50/60	
Caudal máximo de aire	m³/h	280	370
Peso	kg	1.33	
Temperatura mínima del aire ambiente	°C	1	
Temperatura máxima del aire ambiente	°C	40	
Grado de protección IP	-	IP45	
Material de rodete	-	Plástico	

Dimensiones

a	b	c	Ø d	e
190	214	98	148	32

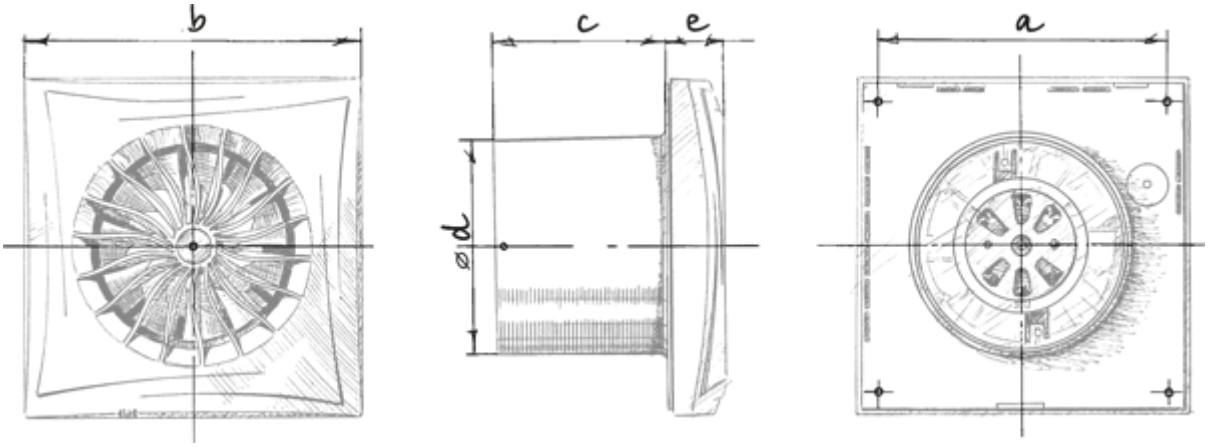
b
c
e
a
ød

Ecodesign

Trademark	Blauberg					
Model	Sileo Max 150 SH					
Specific energy consumption (SEC) (kWh/(m²/a))	Cold		Average		Warm	
	-31.4	B	-15	E	-5.6	F
Tipo de unidad de ventilación	Unidireccional					
Tipo de accionamiento instalado	De 2 velocidades					
Tipo de sistema de recuperación de calor	Ninguno					
Rango de caudal máximo (m³/h)	370					
Potencia eléctrica de entrada (W)	22					
Caudal nominal de referencia (m³/s)	0.078					
Potencia específica absorbida (SPI) en el punto de referencia (W/(m³/h))	0.068					
Tipología de control	Control manual					
Rangos máximos de fuga externa (%)	2.7					
Tipología declarada	RVU UVU					
Nivel de potencia acústica (dB(A))	52					
The annual electricity consumption (AEC) (kWh/a)	Cold		Average		Warm	
	85		85		85	
The annual heating saved (AHS) (kWh/a)	Cold		Average		Warm	
	3355		1715		776	