

Sileo Design 100 H K1

Ventiladores extractores silenciosos de alto caudal de aire

- Tipo de rodete: Mixto
- Material de la carcasa: Plástico
- Protección antirretorno del aire: Compuerta antirretorno
- Sensor de humedad
- Temporizador: Temporizador de apagado

	Unidad de medida	Sileo Design 100 H K1
Tensión máxima de alimentación	V	240
Tensión mínima de alimentación	V	220
Frecuencia de suministro de energía	Hz	50
Caudal máximo de aire	m^3/h	90
Peso	kg	0.66
Temperatura mínima del aire ambiente	°C	1
Temperatura máxima del aire ambiente	°C	40
Grado de protección IP	-	IP45
Material de rodete	-	Plástico

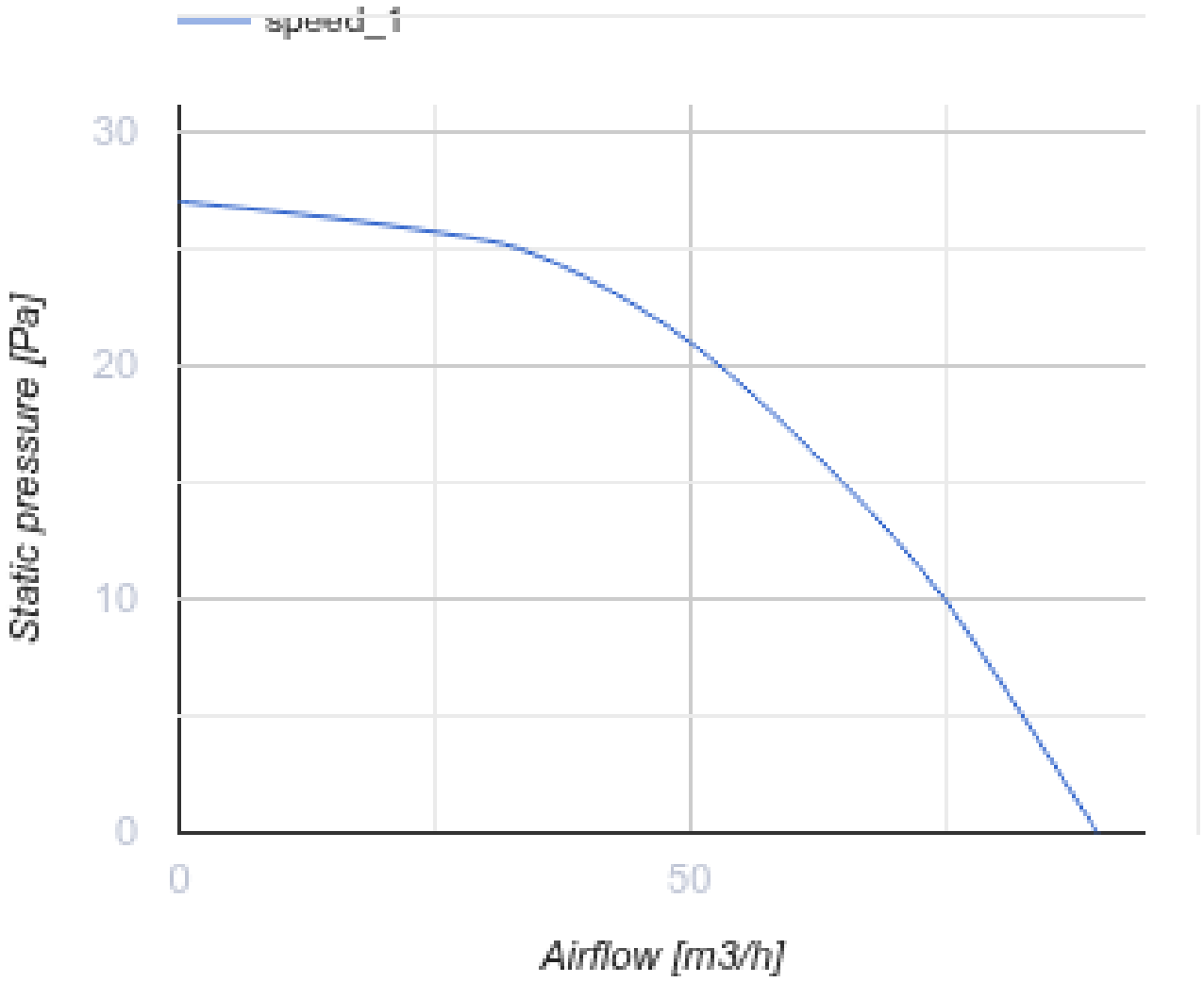

Dimensiones

Ø D	B	L	L1
99	200	130	49

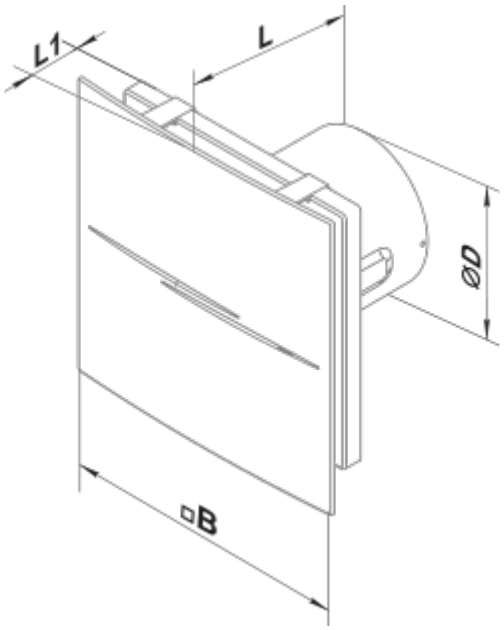
L1
L
ØD
□B

Ecodesign

Trademark	Blauberg					
Model	Sileo Design 100 H K1					
Specific energy consumption (SEC) (kWh/(m²/a))	Cold		Average		Warm	
	-53.7	A+	-26.6	B	-11.1	E
Tipo de unidad de ventilación	Unidireccional					
Tipo de accionamiento instalado	De una velocidad					
Tipo de sistema de recuperación de calor	Ninguno					
Rango de caudal máximo (m³/h)	90					
Potencia eléctrica de entrada (W)	7.5					
Caudal nominal de referencia (m³/s)	0.018					
Potencia específica absorbida (SPI) en el punto de referencia (W/(m³/h))	0.083					
Tipología de control	Control local					
Rangos máximos de fuga externa (%)	2.7					
Nivel de potencia acústica (dB(A))	46					
Tipología declarada	RVU UVU					
The annual electricity consumption (AEC) (kWh/a)	Cold		Average		Warm	
	68		68		68	
The annual heating saved (AHS) (kWh/a)	Cold		Average		Warm	
	5536		2830		1280	