

Sileo Design 100 12 K1

Ventiladores extractores silenciosos de alto caudal de aire

- Tipo de rodete: Mixto
- Material de la carcasa: Plástico
- Protección antirretorno del aire: Compuerta antirretorno

	Unidad de medida	Sileo Design 100 12 K1
Tensión mínima de alimentación	V	12
Tensión máxima de alimentación	V	12
Frecuencia de suministro de energía	Hz	50
Caudal máximo de aire	m³/h	90
Peso	kg	0.66
Temperatura máxima del aire ambiente	°C	40
Temperatura mínima del aire ambiente	°C	1
Grado de protección IP	-	IP45
Material de rodete	-	Plástico

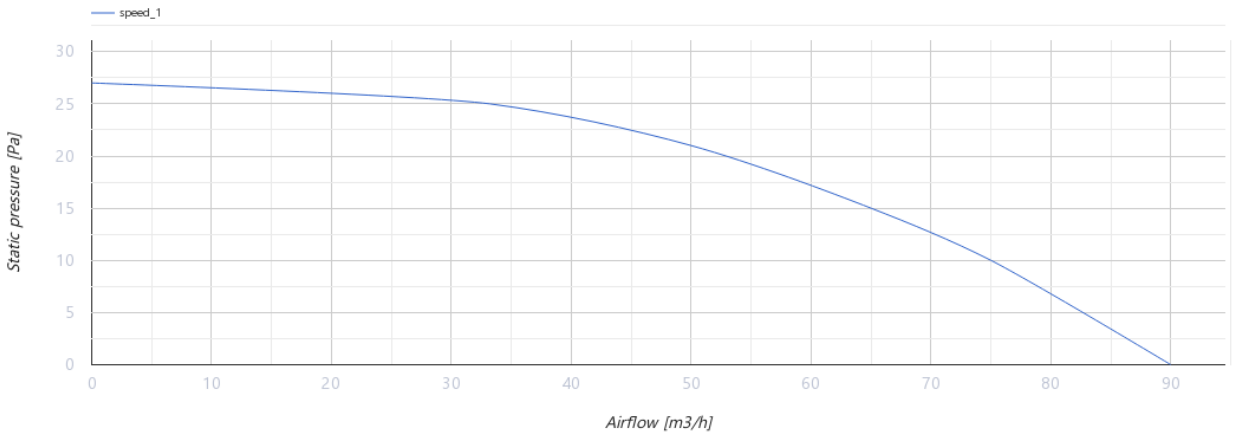

Dimensiones

∅ D	B	L	L1
99	200	130	49

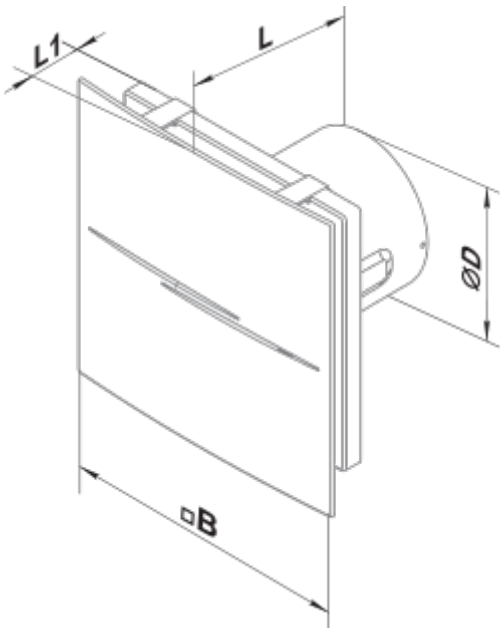

Ecodesign

Trademark	Blauberg					
Model	Sileo Design 100 12 K1					
Specific energy consumption (SEC) (kWh/(m²/a))	Cold		Average		Warm	
	-30.6	B	-14.2	E	-4.8	F
Tipo de unidad de ventilación	Unidireccional					
Tipo de accionamiento instalado	De una velocidad					
Tipo de sistema de recuperación de calor	Ninguno					
Rango de caudal máximo (m³/h)	90					
Potencia eléctrica de entrada (W)	8.5					
Caudal nominal de referencia (m³/s)	0.018					
Potencia específica absorbida (SPI) en el punto de referencia (W/(m³/h))	0.094					
Tipología de control	Control manual					
Rangos máximos de fuga externa (%)	2.7					
Nivel de potencia acústica (dB(A))	46					
Tipología declarada	RVU UVU					
The annual electricity consumption (AEC) (kWh/a)	Cold		Average		Warm	
	118		118		118	
The annual heating saved (AHS) (kWh/a)	Cold		Average		Warm	
	3355		1715		776	