SHM 100 DK

Ventilador de pared con panel solar



	Unidad de medida	SHM 100 DK

Dimensiones

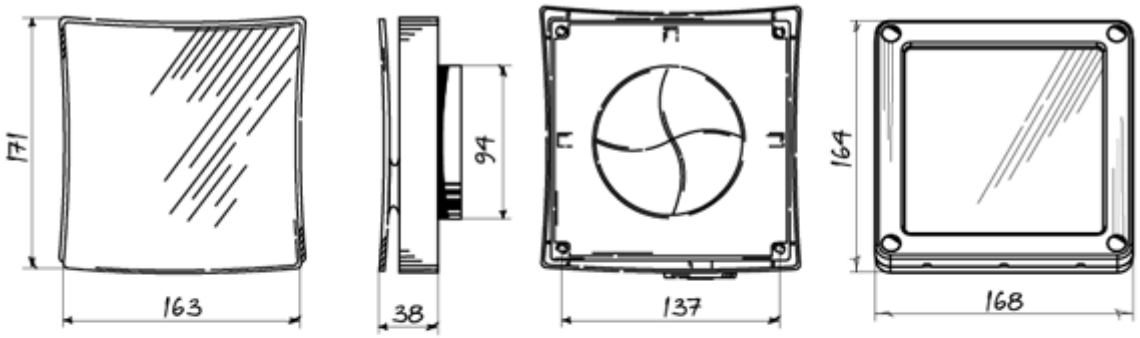
171
163
38
94
137
164
168

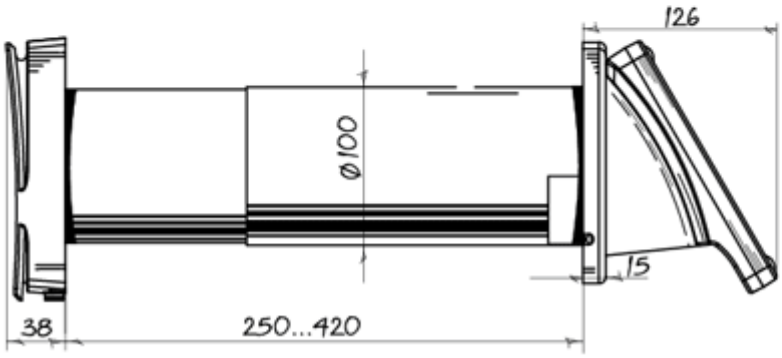
126
ø100
15
38
250...420