

SE1 Vento Eco

Panel de control del sensor

• Material de la carcasa: Plástico

	Unidad de medida	SE1 Vento Eco
Tensión mínima de alimentación	V	12
Tensión máxima de alimentación	V	32
Peso	kg	0.06
Temperatura mínima del aire ambiente	°C	10
Temperatura máxima del aire ambiente	°C	45
Grado de protección IP	-	IP20

Dimensiones

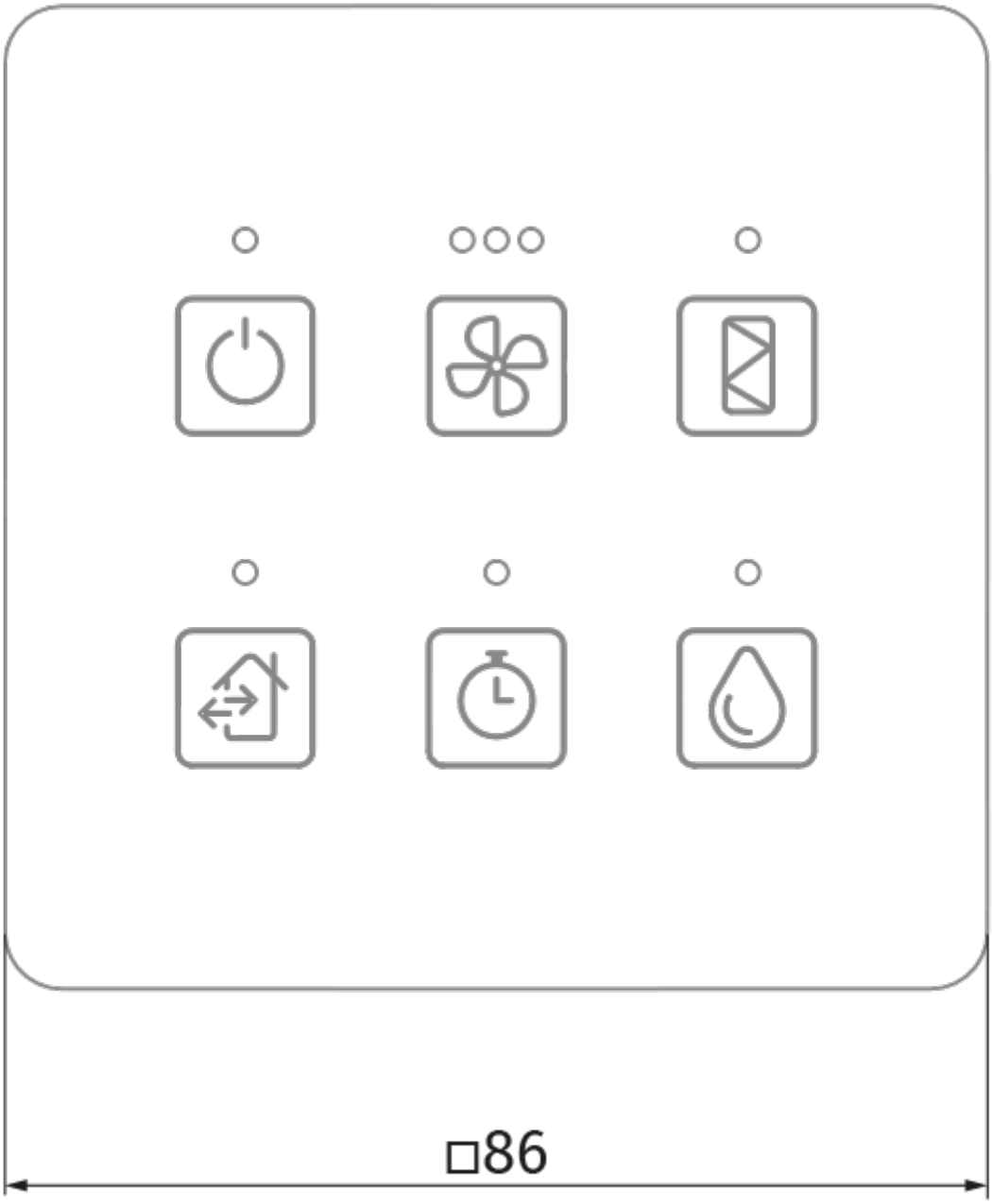
□86

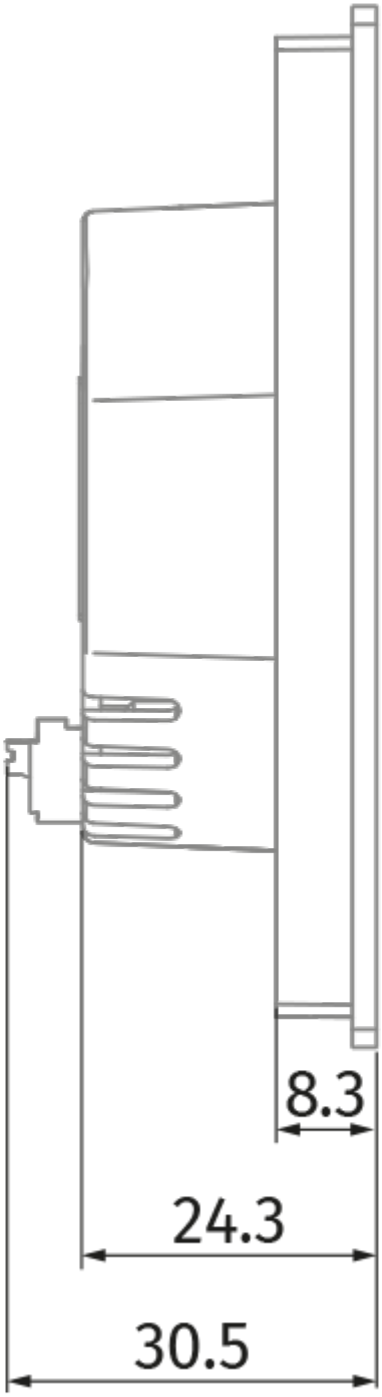
8.3
24.3
30.5

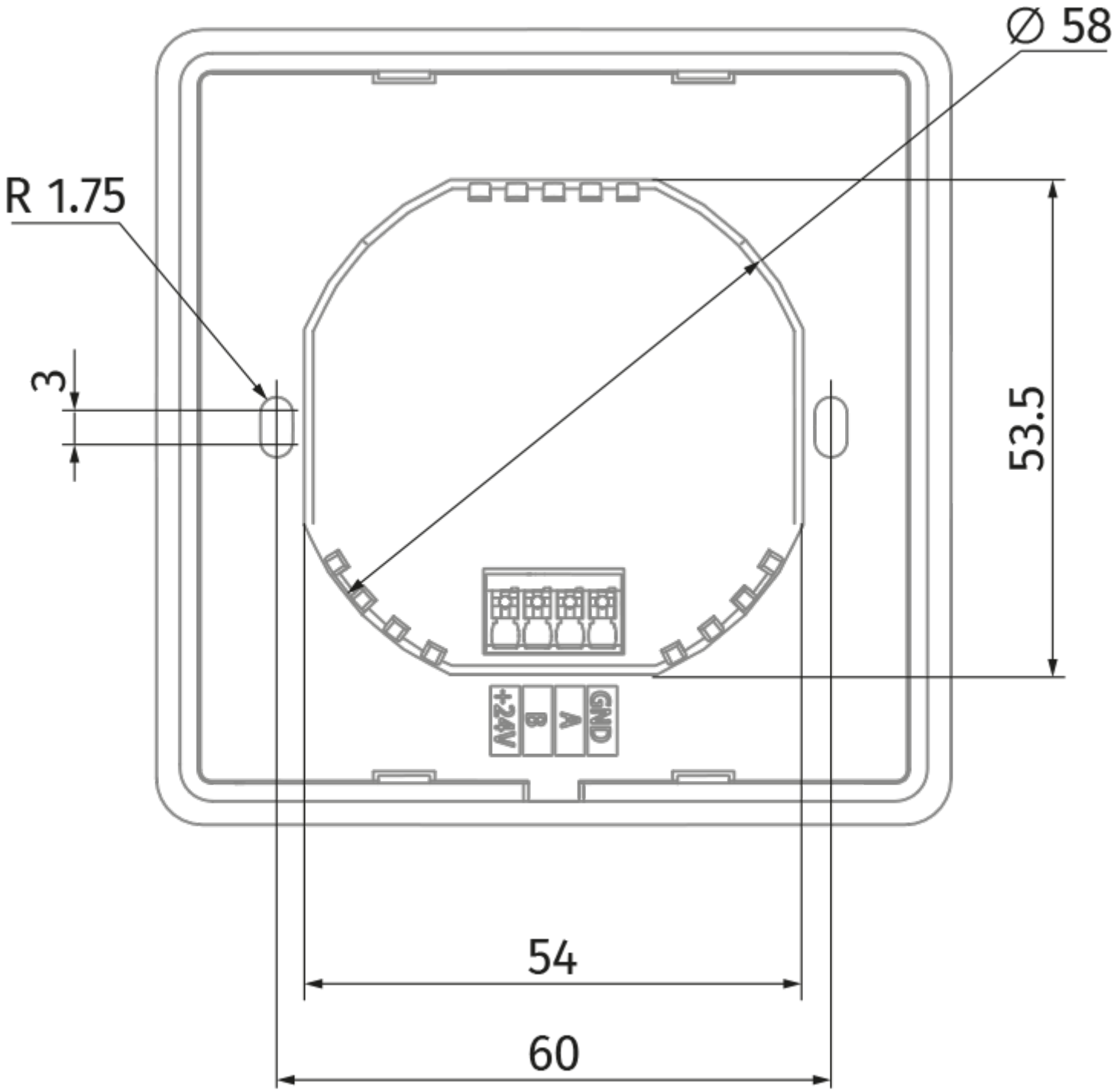
∅ 58
R 1.75
3
53.5
+24V
B
A
GND
54
60