

S-Vent 500x229-11,0-4D-R90

Ventiladores radiales

- Tipo de rodete: Centrífugo de palas curvadas hacia delante
- Material de la carcasa: Acero revestido

	Unidad de medida	S-Vent 500x229-11,0-4D-R90
Cantidad de fases	-	3
Tensión máxima de alimentación	V	400
Tensión mínima de alimentación	V	400
Frecuencia de suministro de energía	Hz	50
Caudal máximo de aire	m³/h	17250
Peso	kg	107
Temperatura máxima del aire transportado	°C	60
Grado de protección IP	-	IP54
Grado de protección IP del variador	-	IP54
Material de rodete	-	Acero galvanizado

Dimensiones

Ø D	Ø d	Ø D1	B	H	H1	H2	L	L1	L2	P	M	I	G	K	S
500	11	15	860	1115	390	341	761	401	353	408	500	645	42	580	178

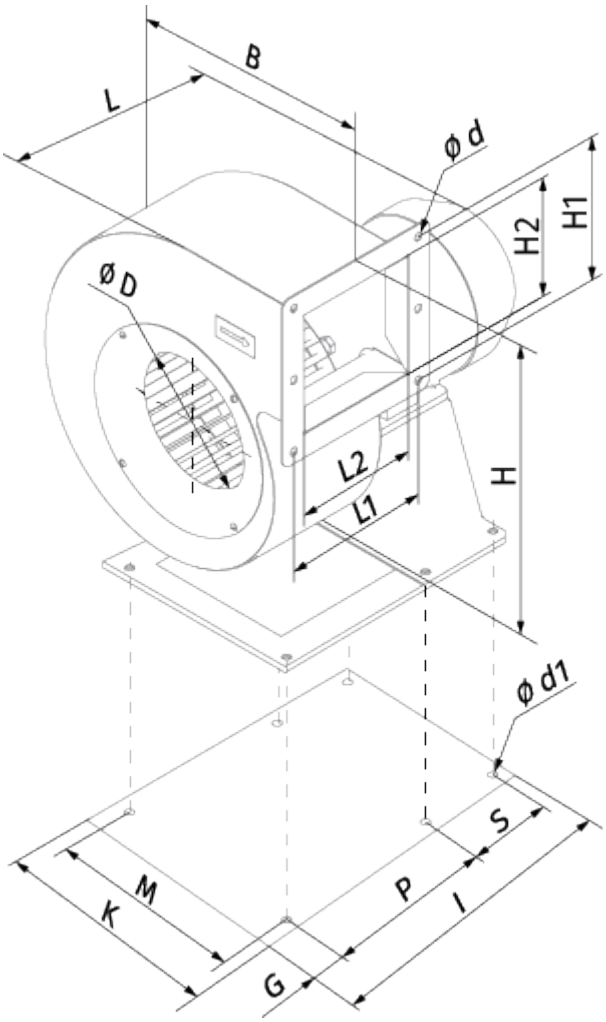
B
L
ø d
H2
H1
ø D
L2
L1
H
ø d1
S
M
K
P
I
G