

S-Vent 355x143-2,2-6D-R90

Ventiladores radiales

- Tipo de rodete: Centrífugo de palas curvadas hacia delante
- Material de la carcasa: Acero revestido

	Unidad de medida	S-Vent 355x143-2,2-6D-R90
Cantidad de fases	-	3
Tensión mínima de alimentación	V	400
Tensión máxima de alimentación	V	400
Frecuencia de suministro de energía	Hz	50
Caudal máximo de aire	m³/h	5090
Peso	kg	49
Temperatura máxima del aire transportado	°C	60
Grado de protección IP	-	IP54
Grado de protección IP del variador	-	IP54
Material de rodete	-	Acero galvanizado

Dimensiones

Ø D	Ø d	Ø D1	B	H	H1	H2	L	L1	L2	P	M	I	G	K	S
355	10	15	611	817	275	241	566	255	214	253	350	442	32	405	140

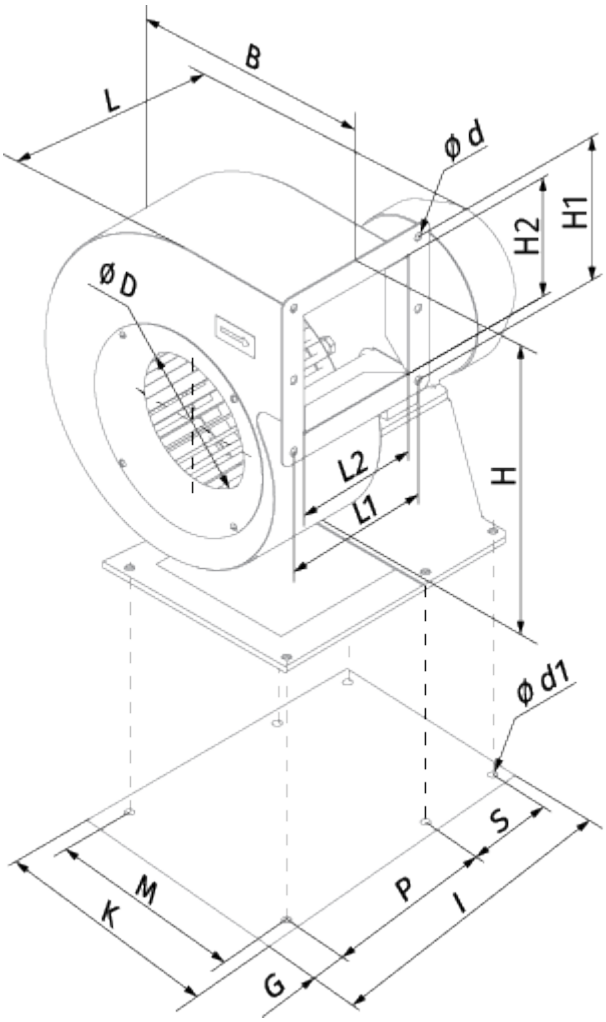
B
L
ø d
H2
H1
ø D
L2
L1
H
ø d1
S
M
K
P
I
G