

S-Vent 280x127-1,5-6D-R90

Ventiladores radiales

- Tipo de rodete: Centrífugo de palas curvadas hacia delante
- Material de la carcasa: Acero revestido

	Unidad de medida	S-Vent 280x127-1,5-6D-R90
Cantidad de fases	-	3
Tensión máxima de alimentación	V	400
Tensión mínima de alimentación	V	400
Frecuencia de suministro de energía	Hz	50
Caudal máximo de aire	m³/h	3450
Peso	kg	35.1
Temperatura máxima del aire transportado	°C	60
Grado de protección IP	-	IP54
Grado de protección IP del variador	-	IP54
Material de rodete	-	Acero galvanizado

Dimensiones

Ø D	Ø d	Ø D1	B	H	H1	H2	L	L1	L2	P	M	I	G	K	S
280	10	12	483	626	225	189	503	231	196	243	300	410	27	355	125

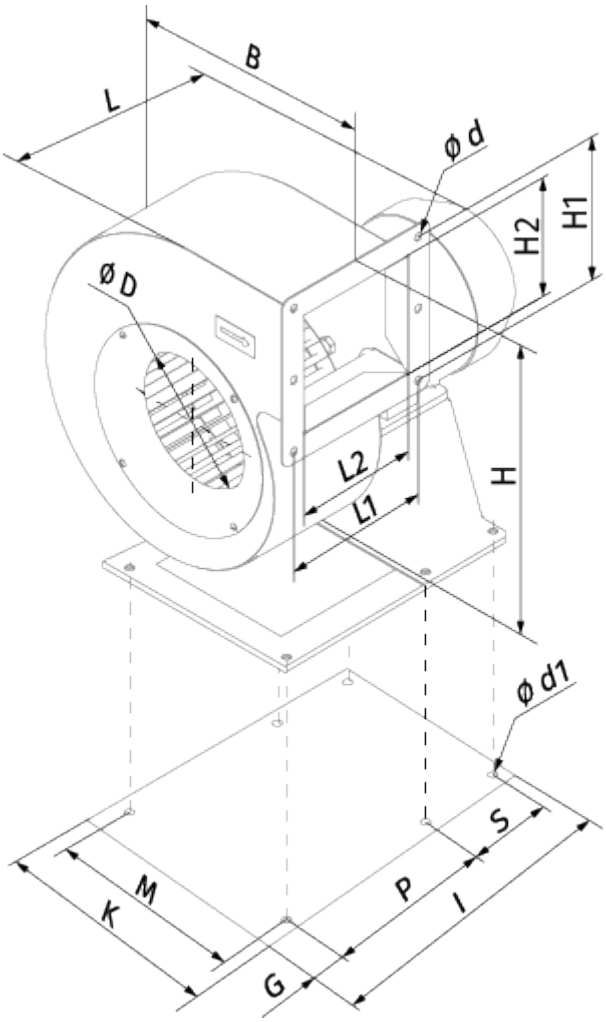
B
L
ø d
H2
H1
ø D
L2
L1
H
ø d1
S
M
K
P
I
G