

# S-Vent 225x103-1,1-4D-R90

Ventiladores radiales

- Tipo de rodete: Centrífugo de palas curvadas hacia delante
- Material de la carcasa: Acero revestido

| | Unidad de medida | S-Vent 225x103-1,1-4D-R90 |
|---|---|---|
| Cantidad de fases | - | 3 |
| Tensión mínima de alimentación | V | 400 |
| Tensión máxima de alimentación | V | 400 |
| Frecuencia de suministro de energía | Hz | 50 |
| Caudal máximo de aire | $m^3/h$ | 2125 |
| Peso | kg | 21.2 |
| Temperatura máxima del aire transportado | °C | 60 |
| Grado de protección IP | - | IP54 |
| Grado de protección IP del variador | - | IP54 |
| Material de rodete | - | Acero galvanizado |

## Dimensiones

| Ø D | Ø d | Ø D1 | B | H | H1 | H2 | L | L1 | L2 | P | M | I | G | K | S |
|---|---|---|---|---|---|---|---|---|---|---|---|---|---|---|---|
| 225 | 10 | 12 | 388 | 507 | 178 | 151 | 432 | 172 | 141 | 174 | 275 | 316 | 27 | 330 | 100 |

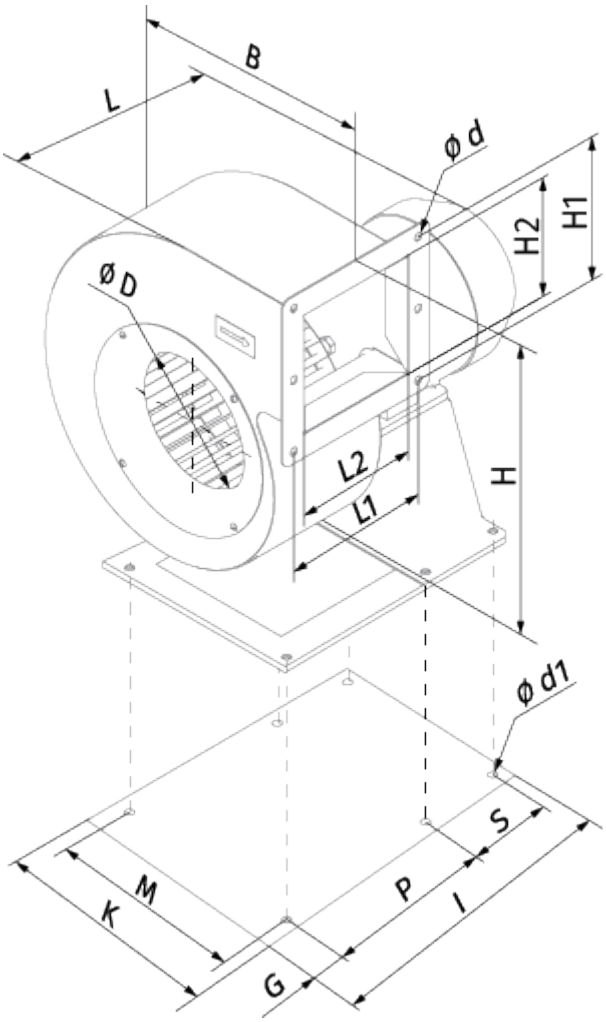
B
L
ø d
H2
H1
ø D
L2
L1
H
ø d1
S
M
K
P
I
G