

S-Vent 180x74-0,55-4D-R90

Ventiladores radiales

- Tipo de rodete: Centrífugo de palas curvadas hacia delante
- Material de la carcasa: Acero revestido

	Unidad de medida	S-Vent 180x74-0,55-4D-R90
Cantidad de fases	-	3
Tensión máxima de alimentación	V	400
Tensión mínima de alimentación	V	400
Frecuencia de suministro de energía	Hz	50
Caudal máximo de aire	m³/h	1030
Peso	kg	13.5
Temperatura máxima del aire transportado	°C	60
Grado de protección IP	-	IP54
Grado de protección IP del variador	-	IP54
Material de rodete	-	Acero galvanizado

Dimensiones

Ø D	Ø d	Ø D1	B	H	H1	H2	L	L1	L2	P	M	I	G	K	S
180	10	10	311	414	143	120	365	143	114	146	270	270	22	314	90

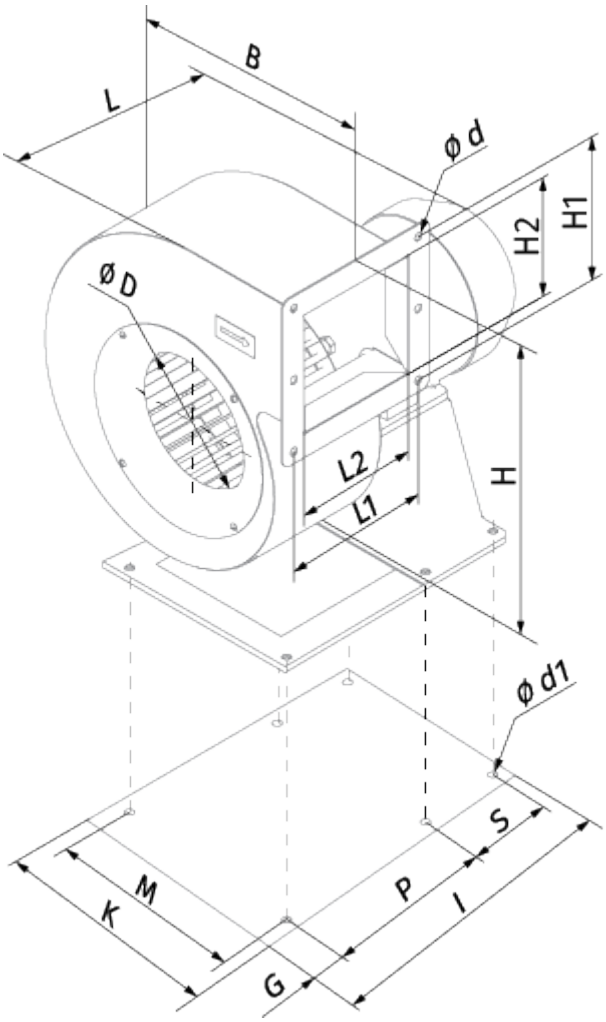
B
L
ø d
H2
H1
ø D
L2
L1
H
ø d1
S
M
K
P
I
G