

# Reneo SE 401-E R S21

Unidades de suministro y extracción de aire con recuperación de calor

- Potencia del precalentador eléctrico: 1050
- Tipo de intercambiador de calor: A contraflujo
- Material del intercambiador de calor: Entalpía
- En carcasa con aislamiento acústico
- Intercambiador de calor entálpico
- Derivación: Automático
- Recalentador: Opcional
- Precalentador: Integrado
- Protocolo BMS: ModBus
- Control: Smartphone
- Material de la carcasa: EPP
- Sensor de humedad: Opcional
- Sensor de CO2: Opcional
- Sensor PM2,5: Opcional

| | Unidad de medida | Reneo SE 401-E R S21 |
|---|---|---|
| Cantidad de fases | - | 1 |
| Tensión máxima de alimentación | V | 230 |
| Tensión mínima de alimentación | V | 230 |
| Frecuencia de suministro de energía | Hz | 50/60 |
| Potencia del precalentador eléctrico | W | 1050 |
| Caudal máximo de aire | m³/h | 445 |
| Eficiencia máxima de la recuperación del calor | % | 83 |
| Tipo de intercambiador de calor | - | A contraflujo |
| Material del intercambiador de calor | - | Entalpía |
| Peso | kg | 26 |
| Temperatura máxima del aire transportado | °C | 40 |
| Temperatura mínima del aire transportado | °C | -25 |
| Temperatura máxima del aire ambiente | °C | 40 |
| Temperatura mínima del aire ambiente | °C | 1 |
| Grado de protección IP | - | IP22 |
| Grado de protección IP del variador | - | IP44 |
| Humedad máxima del aire ambiente | % | 60 |

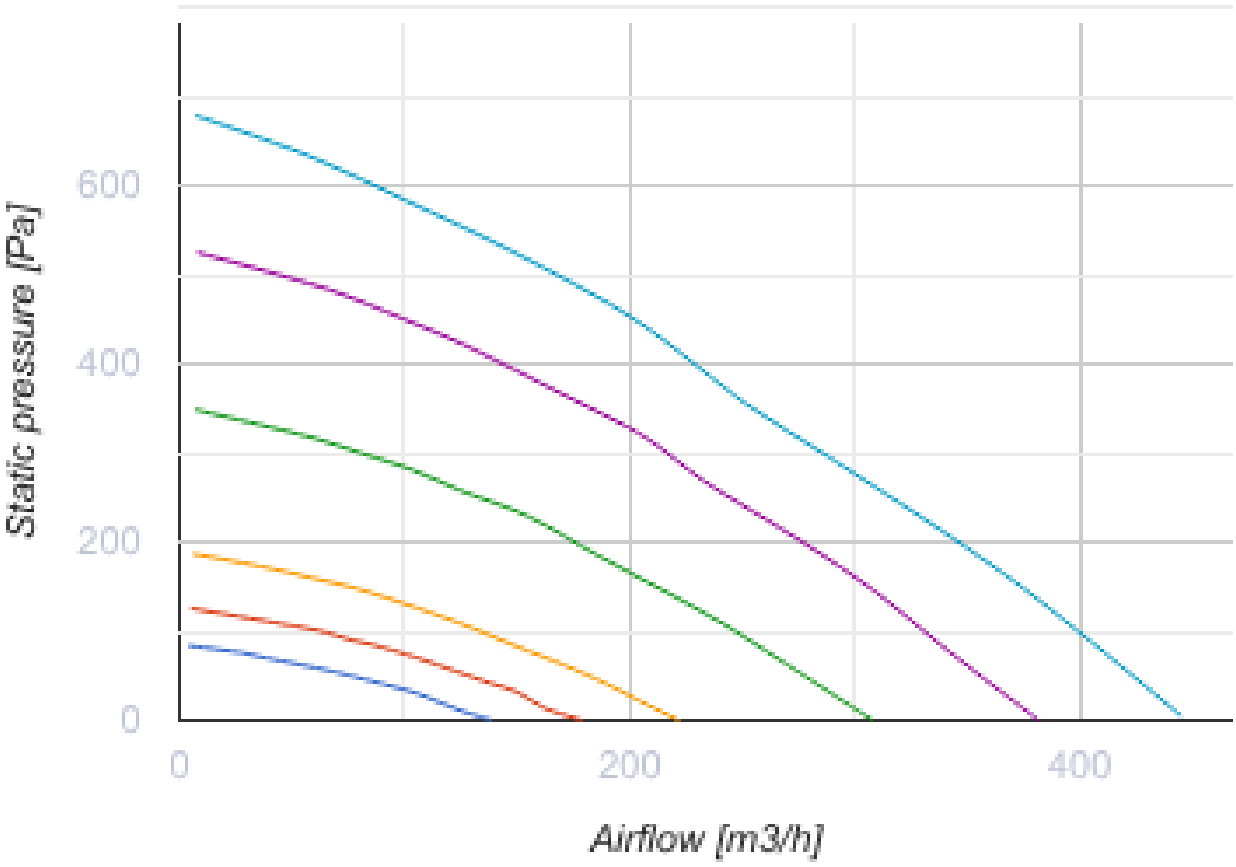
Static pressure [Pa]
600
400
200
0
0
200
400
Airflow [m3/h]

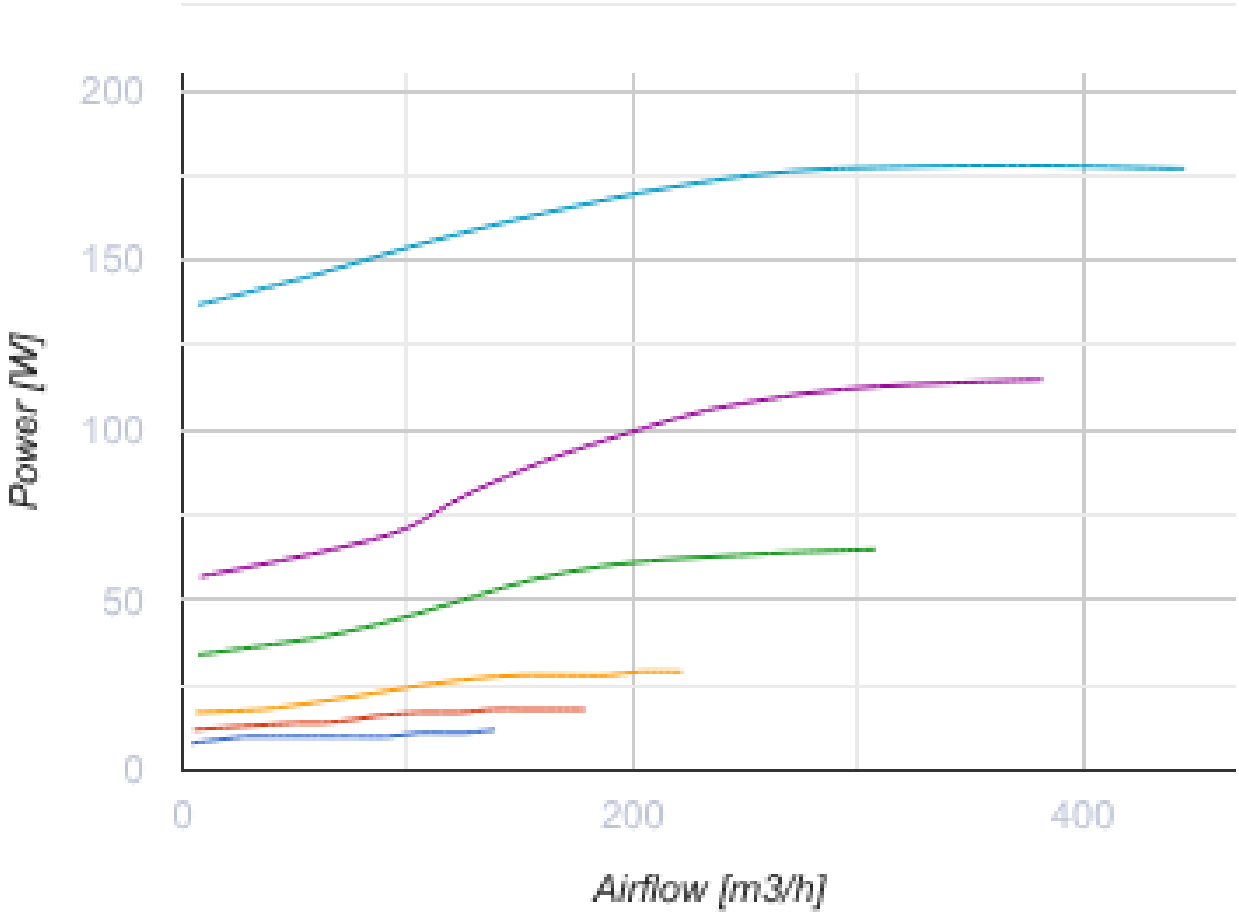


## Dimensiones

| Ø D | H | H1 | L | L1 | W | W1 |
|---|---|---|---|---|---|---|
| 160 | 880 | 939 | 616 | 230 | 770 | 355 |

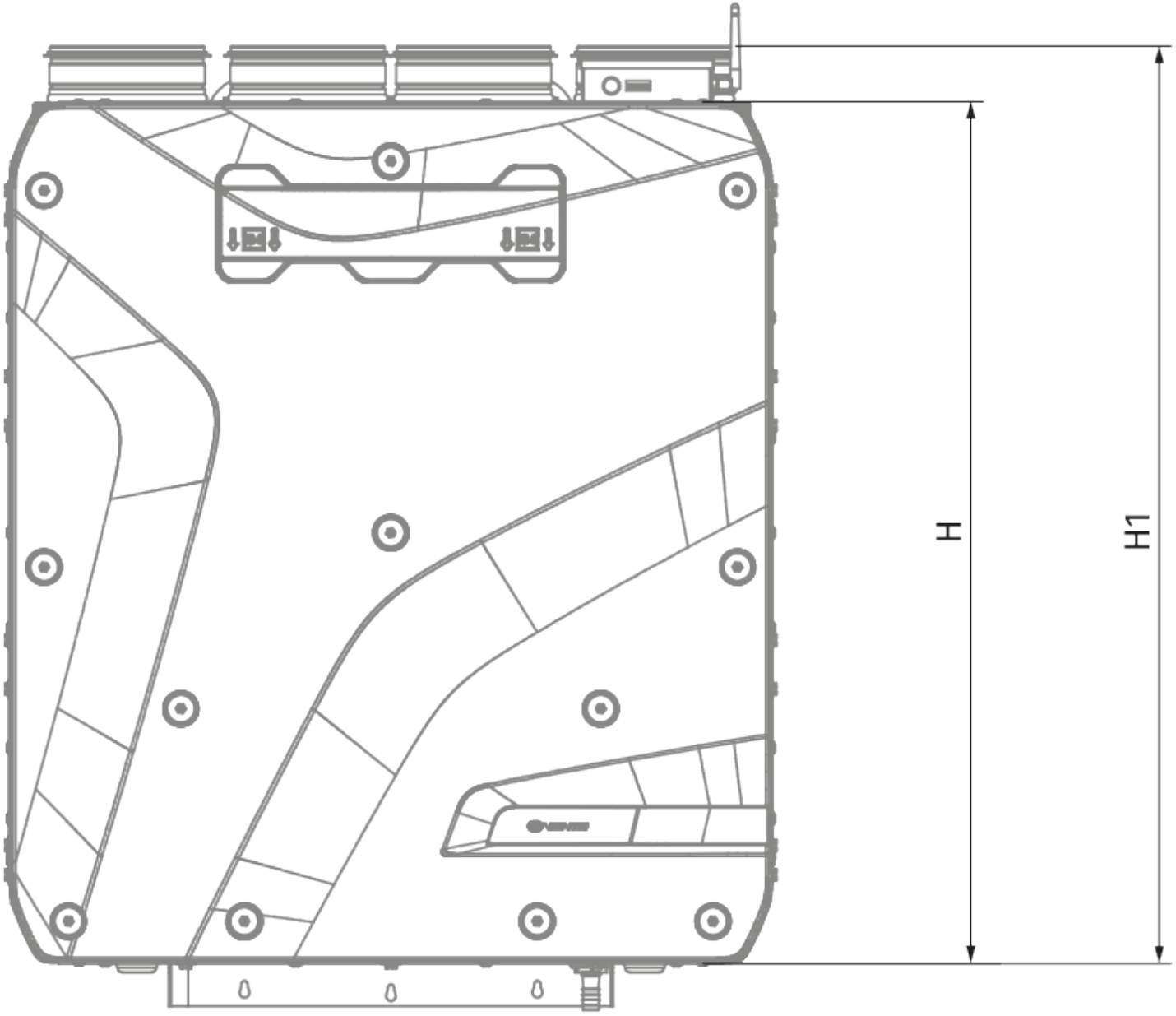
H
H1

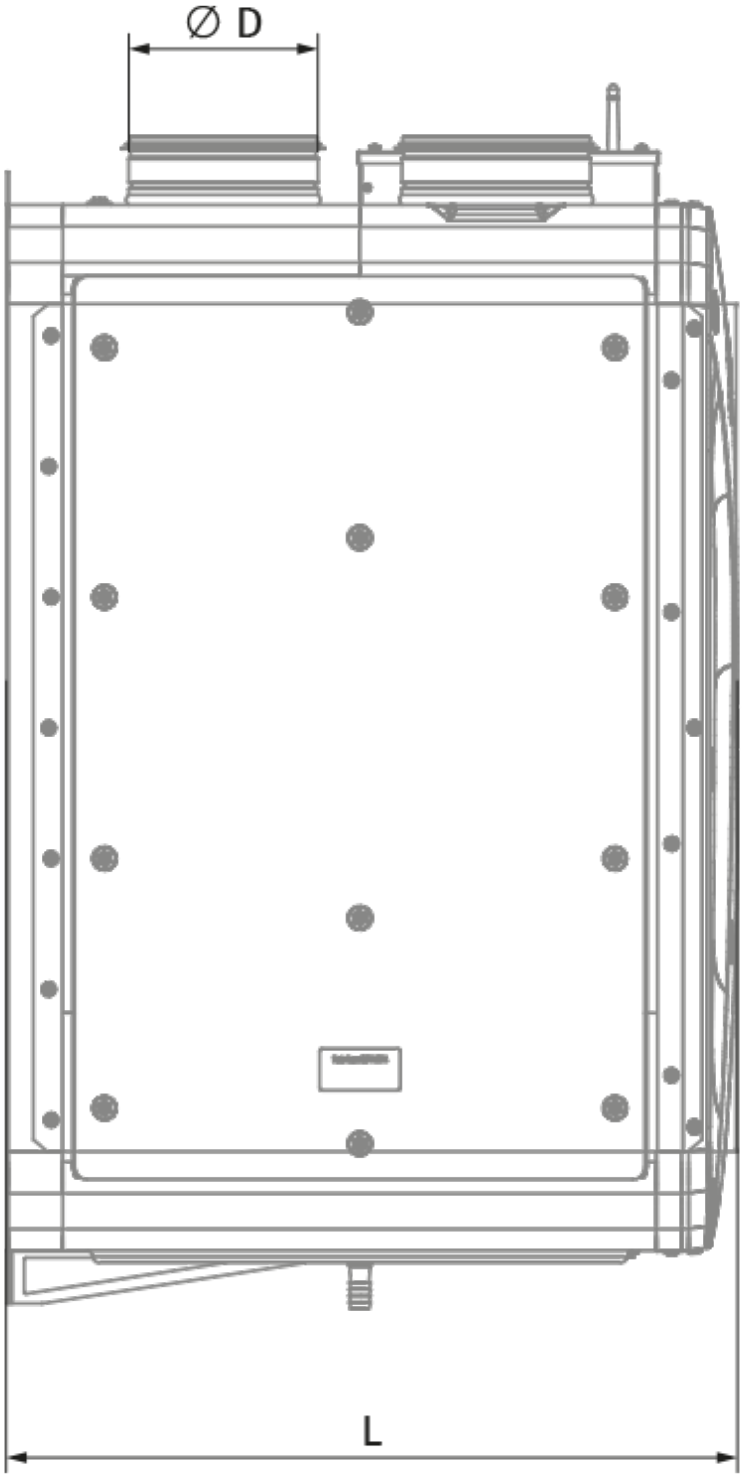
∅ D
L

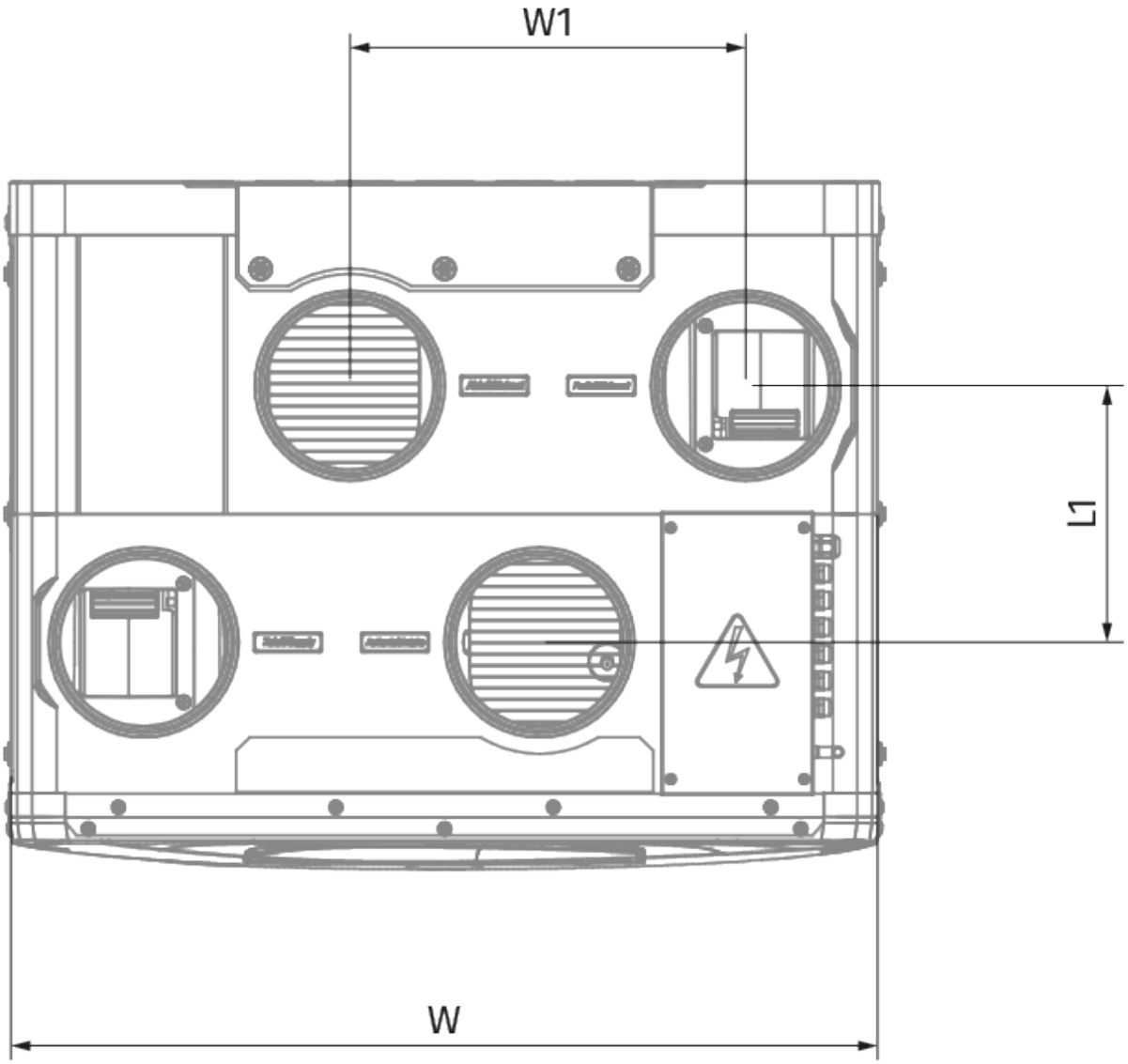
W1
L1
W

## Ecodesign

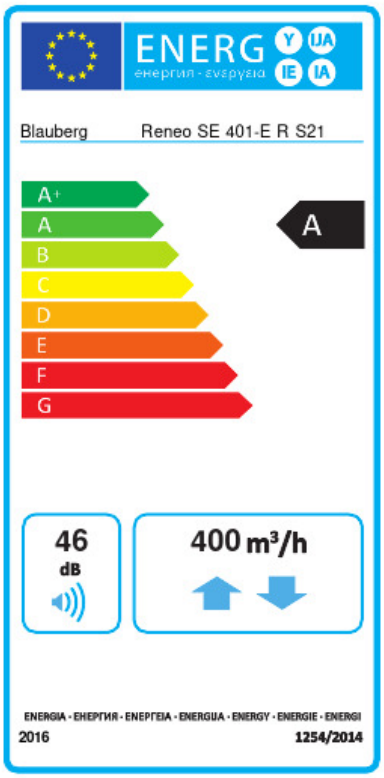


| | | | | | | |
|---|---|---|---|---|---|---|
| Trademark | Blauberg | | | | | |
| Model | Reneo SE 401-E R S21 | | | | | |
| Specific energy consumption (SEC) (kWh/(m²/a)) | Cold | | Average | | Warm | |
| | -79.3 | A+ | -41.5 | A | -17.3 | E |
| Tipo de unidad de ventilación | Bidireccional | | | | | |
| Tipo de accionamiento instalado | De velocidad variable | | | | | |
| Tipo de sistema de recuperación de calor | Recuperativo | | | | | |
| Eficiencia térmica de la recuperación del calor (%) | 81 | | | | | |
| Rango de caudal máximo (m³/h) | 400 | | | | | |
| Potencia eléctrica de entrada (W) | 178 | | | | | |
| Caudal nominal de referencia (m³/s) | 0.076 | | | | | |
| Presión estática en el punto de salida (Pa) | 50 | | | | | |
| Potencia específica absorbida (SPI) en el punto de referencia (W/(m³/h)) | 0.233 | | | | | |
| Tipología de control | Control local | | | | | |
| Rangos máximos de fuga interna (%) | 2.7 | | | | | |
| Rangos máximos de fuga externa (%) | 2.7 | | | | | |
| Nivel de potencia acústica (dB(A)) | 46 | | | | | |
| Tipología declarada | RVU BVU | | | | | |
| The annual electricity consumption (AEC) (kWh/a) | Cold | | Average | | Warm | |
| | 7.1 | | 1.7 | | 1.2 | |
| The annual heating saved (AHS) (kWh/a) | Cold | | Average | | Warm | |
| | 88 | | 45 | | 20 | |

## Accesorios

### Para conductos redondos

| Nombre | La foto | Descripción |
|---|---|---|
| SD 160/600 |  | Silenciadores para conductos redondos |
| SD 160/900 |  | Silenciadores para conductos redondos |

| | | |
|---|---|---|
| SD 160/1200 |  | Silenciadores para conductos redondos |

### Para conductos redondos

| Nombre | La foto | Descripción |
|---|---|---|
| VKA 160 |  | Compuertas para conductos redondos |

### Calentadores eléctricos

| Nombre | La foto | Descripción |
|---|---|---|
| ENH 160-0.8-1 S21 V.2 |  | Calentadores eléctricos de conducto para calentamiento adicional del aire de suministro |
| ENH 160-1.2-1 S21 V.2 |  | Calentadores eléctricos de conducto para calentamiento adicional del aire de suministro |
| ENH 160-1.7-1 S21 V.2 |  | Calentadores eléctricos de conducto para calentamiento adicional del aire de suministro |
| ENH 160-2.0-1 S21 V.2 |  | Calentadores eléctricos de conducto para calentamiento adicional del aire de suministro |

### Paneles de control para UTAs

| Nombre | La foto | Descripción |
|---|---|---|
| S25 |  | Panel de control LCD |
| S22 |  | Paneles de control |
| S22 Wi-Fi |  | Paneles de control |

### Sensores de CO2

| Nombre | La foto | Descripción |
|---|---|---|
| CD-1 |  | Sensores de CO2 |

| | | |
|---|---|---|
| CD-2 |  | Sensores de CO2 |
| CD-3 |  | Carbon dioxide sensor |

### Sensores de humedad

| Nombre | La foto | Descripción |
|---|---|---|
| FS2 |  | Sensor de humedad |

### Otros accesorios

| Nombre | La foto | Descripción |
|---|---|---|
| FP 496x150x60 ePM1 60 % (F7) |  | F7 panel filter |
| FP 496x150x60 Coarse 90 % (G4) |  | G4 panel filter |
| EP-Reneo S 351 |  | Decorative panel |

### Accionamientos eléctricos

| Nombre | La foto | Descripción |
|---|---|---|
| Belimo TF230 |  | Actuadores eléctricos |