

Reneo SE 240-E L S21 CF

Unidades de suministro y extracción de aire con recuperación de calor

- Potencia del precalentador eléctrico: 800
- Tipo de intercambiador de calor: A contraflujo
- Material del intercambiador de calor: Entalpía
- En carcasa con aislamiento acústico
- Intercambiador de calor entálpico
- Derivación: Automático
- Precalentador: Integrado
- Recalentador: Opcional
- Protocolo BMS: ModBus
- Control: Smartphone
- Material de la carcasa: EPP
- Sensor de humedad: Opcional
- Sensor de CO2: Opcional
- Sensor PM2,5: Opcional

	Unidad de medida	Reneo SE 240-E L S21 CF
Cantidad de fases	-	1
Tensión máxima de alimentación	V	230
Tensión mínima de alimentación	V	230
Frecuencia de suministro de energía	Hz	50/60
Potencia del precalentador eléctrico	W	800
Caudal máximo de aire	m³/h	235
Eficiencia máxima de la recuperación del calor	%	83
Tipo de intercambiador de calor	-	A contraflujo
Material del intercambiador de calor	-	Entalpía
Peso	kg	22
Temperatura máxima del aire transportado	°C	40
Temperatura mínima del aire transportado	°C	-25
Temperatura mínima del aire ambiente	°C	1
Temperatura máxima del aire ambiente	°C	40
Grado de protección IP	-	IP22
Grado de protección IP del variador	-	IP44
Humedad máxima del aire ambiente	%	60

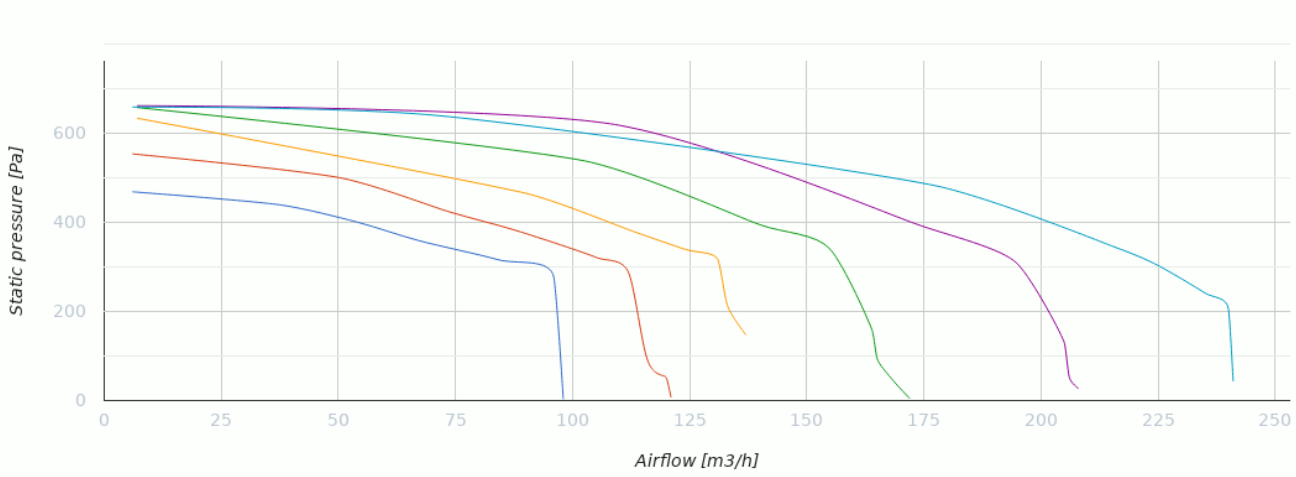

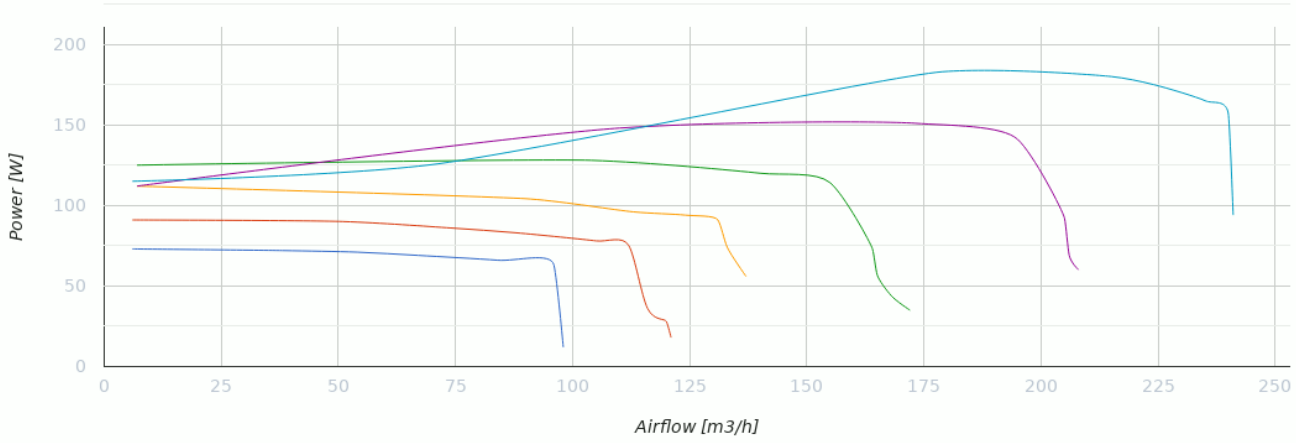

Dimensiones

D	H	H1	L	L1	W	W1
125	900	958	452	190	598	273

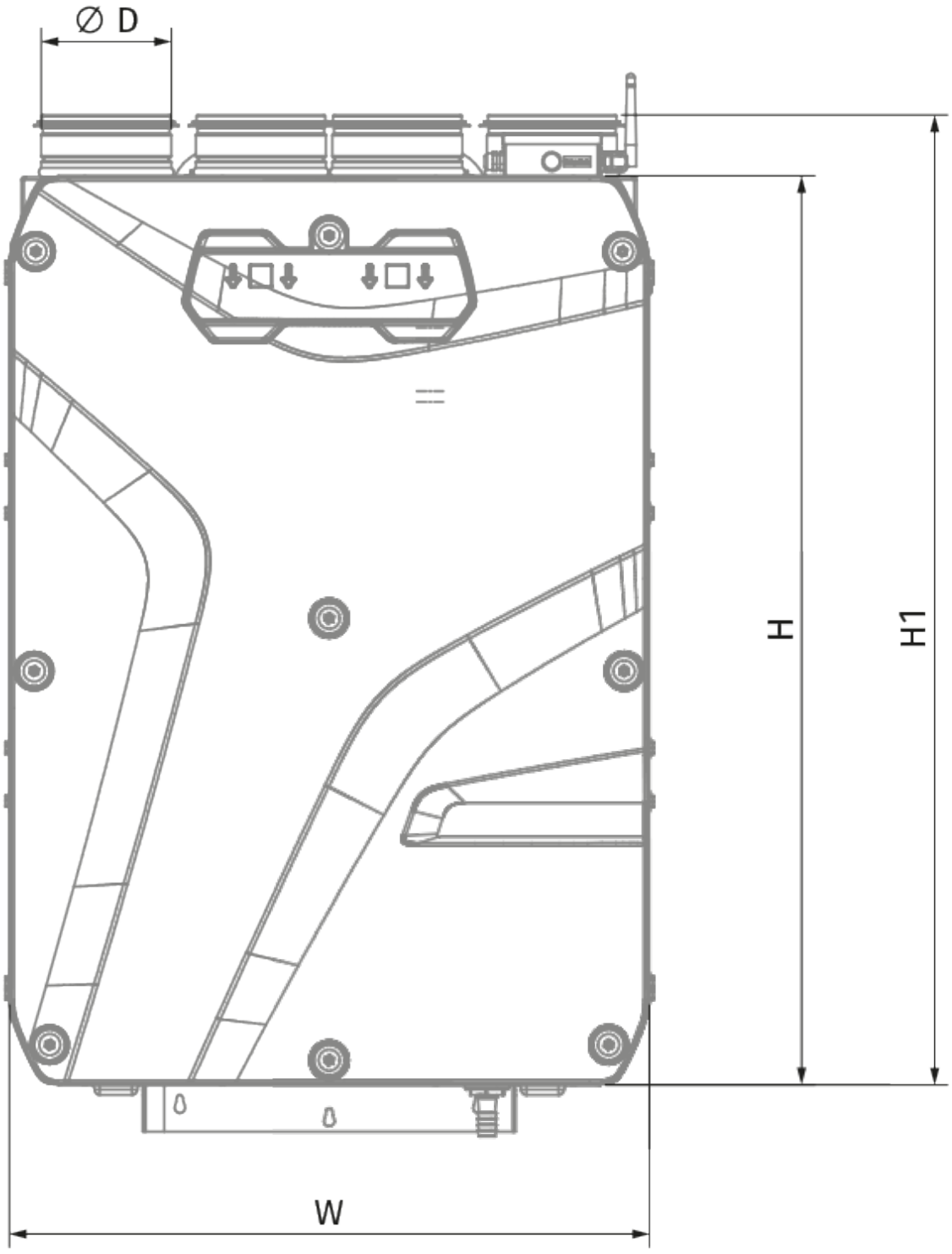
∅ D
H
H1
W

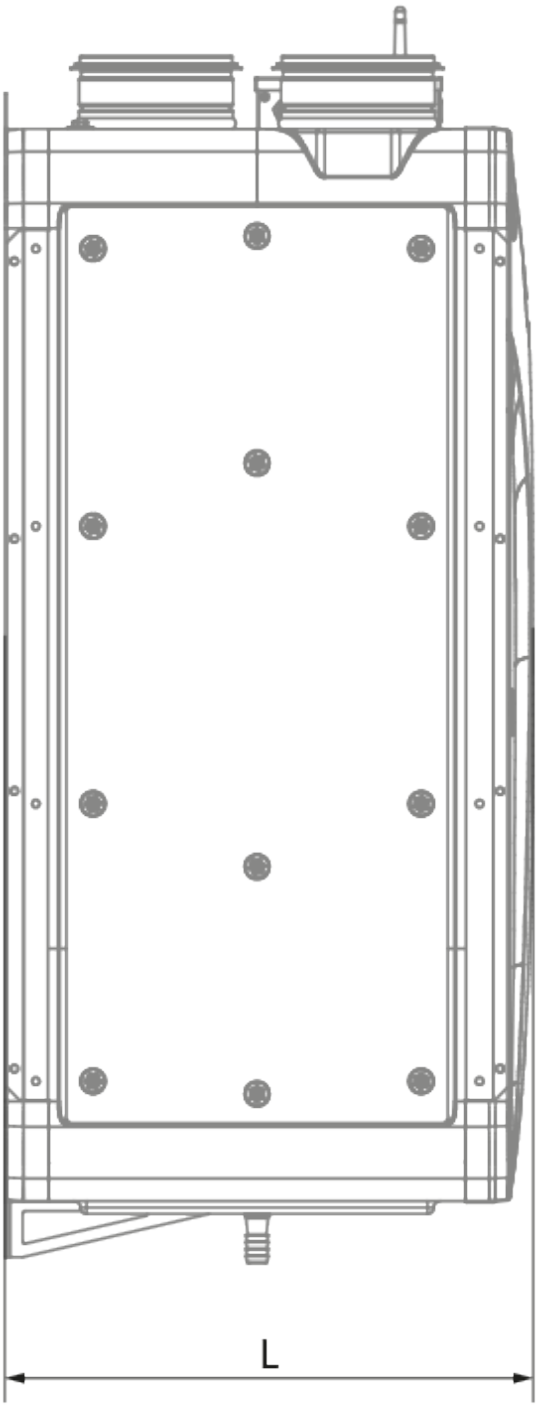
L

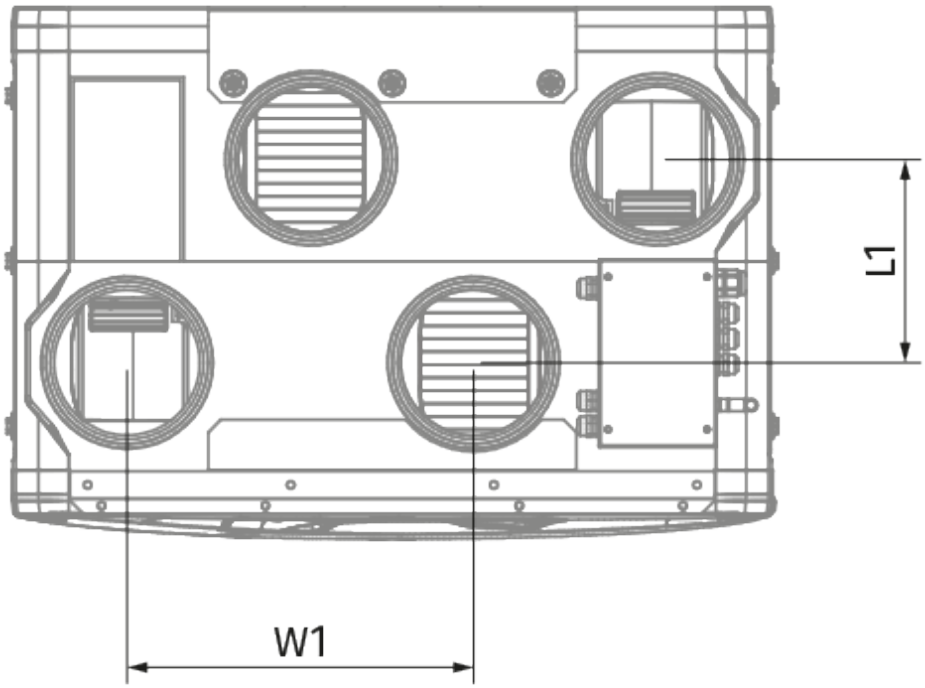

Accesorios

Para conductos redondos

Nombre	La foto	Descripción

SD 125/600		Silenciadores para conductos redondos
SD 125/900		Silenciadores para conductos redondos
SD 125/1200		Silenciadores para conductos redondos

Para conductos redondos

Nombre	La foto	Descripción
VKA 125		Compuertas para conductos redondos

Calentadores eléctricos

Nombre	La foto	Descripción
ENH 125-0.6-1 S21 V.2		Calentadores eléctricos de conducto para calentamiento adicional del aire de suministro
ENH 125-0.8-1 S21 V.2		Calentadores eléctricos de conducto para calentamiento adicional del aire de suministro
ENH 125-1.2-1 S21 V.2		Calentadores eléctricos de conducto para calentamiento adicional del aire de suministro

Paneles de control para UTAs

Nombre	La foto	Descripción
S25		Panel de control LCD
S22		Paneles de control
S22 Wi-Fi		Paneles de control

Sensores de CO2

Nombre	La foto	Descripción

CD-1		Sensores de CO2
CD-2		Sensores de CO2
CD-3		Carbon dioxide sensor

Sensores de humedad

Nombre	La foto	Descripción
FS2		Sensor de humedad

Otros accesorios

Nombre	La foto	Descripción
FP 356x100x48 ePM1 60% F7		F7 panel filter
FP 356x100x48 Coarse 90% G4		G4 panel filter

Accionamientos eléctricos

Nombre	La foto	Descripción
Belimo TF230		Actuadores eléctricos