

Reneo SE 210 L S21

Unidades de suministro y extracción de aire con recuperación de calor

- Potencia del precalentador eléctrico: 800
- Tipo de intercambiador de calor: A contraflujo
- Material del intercambiador de calor: Poliestireno
- En carcasa con aislamiento acústico
- Derivación: Automático
- Recalentador: Opcional
- Precalentador: Integrado
- Protocolo BMS: ModBus
- Control: Smartphone
- Material de la carcasa: EPP
- Sensor de humedad: Opcional
- Sensor de CO2: Opcional
- Sensor PM2,5: Opcional

	Unidad de medida	Reneo SE 210 L S21
Cantidad de fases	-	1
Tensión máxima de alimentación	V	230
Tensión mínima de alimentación	V	230
Frecuencia de suministro de energía	Hz	50/60
Potencia del precalentador eléctrico	W	800
Caudal máximo de aire	m³/h	277
Eficiencia máxima de la recuperación del calor	%	89
Tipo de intercambiador de calor	-	A contraflujo
Material del intercambiador de calor	-	Poliestireno
Peso	kg	20
Temperatura máxima del aire transportado	°C	40
Temperatura mínima del aire transportado	°C	-25
Temperatura máxima del aire ambiente	°C	40
Temperatura mínima del aire ambiente	°C	1
Grado de protección IP	-	IP22
Humedad máxima del aire ambiente	%	60
Grado de protección IP del variador	-	IP44

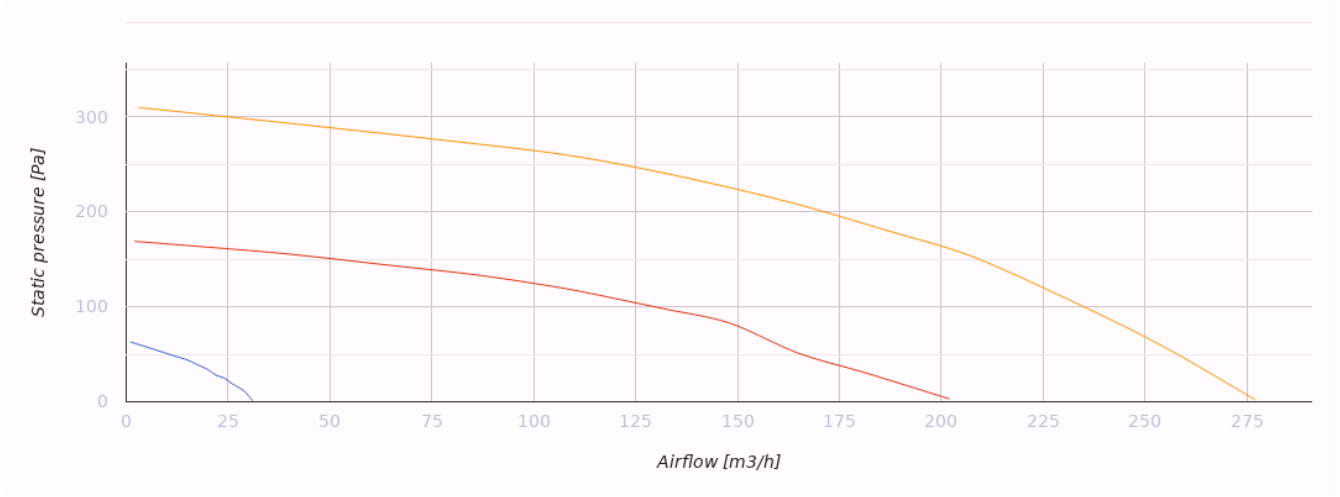

Dimensiones

D	H	H1	L	L1	W / B	W1 / B1
125	900	958	452	190	598	273

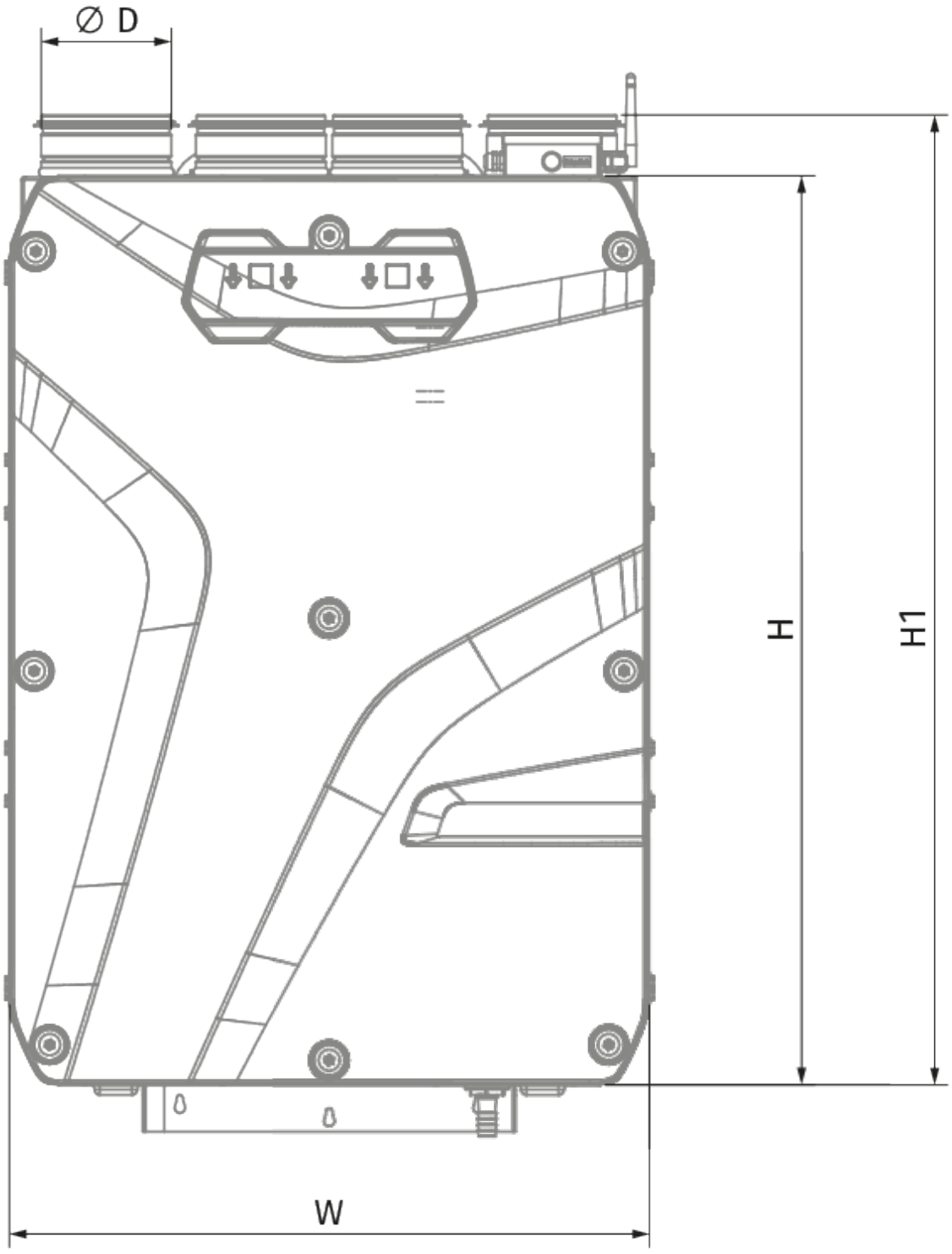
∅ D
H
H1
W

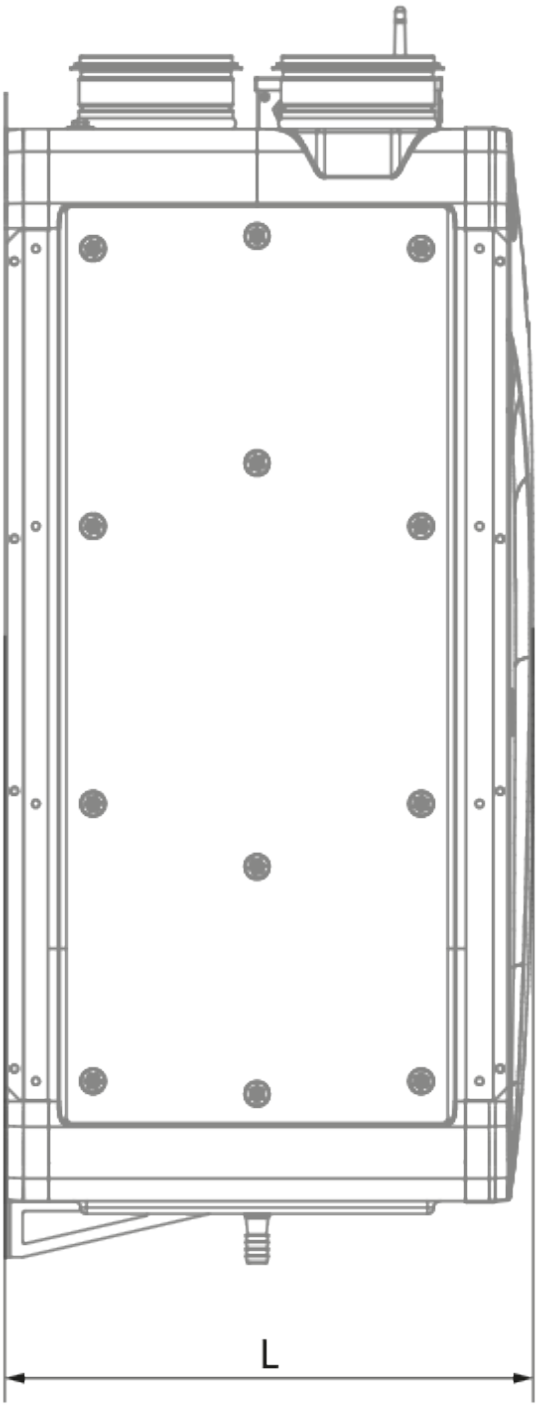
L

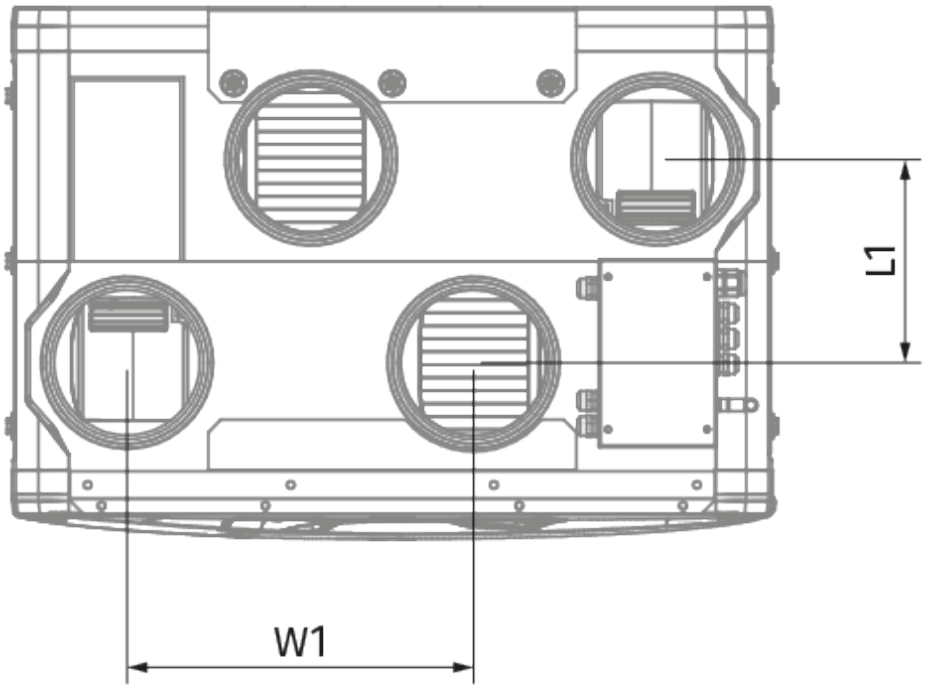
L1
W1

Ecodesign

Trademark	Blauberg					
Model	Reneo SE 210 L S21					
Specific energy consumption (SEC) (kWh/(m²/a))	Cold		Average		Warm	
	-81.7	A+	-42.4	A+	-17.3	E
Tipo de unidad de ventilación	Bidireccional					
Tipo de accionamiento instalado	De velocidad variable					
Tipo de sistema de recuperación de calor	Recuperativo					
Eficiencia térmica de la recuperación del calor (%)	89					
Rango de caudal máximo (m³/h)	235					
Potencia eléctrica de entrada (W)	96					
Caudal nominal de referencia (m³/s)	0.046					
Presión estática en el punto de salida (Pa)	50					
Potencia específica absorbida (SPI) en el punto de referencia (W/(m³/h))	0.285					
Tipología de control	Control local					
Rangos máximos de fuga interna (%)	2.7					
Rangos máximos de fuga externa (%)	2.7					
Nivel de potencia acústica (dB(A))	52					
The annual electricity consumption (AEC) (kWh/a)	Cold		Average		Warm	
	733		196		151	
The annual heating saved (AHS) (kWh/a)	Cold		Average		Warm	
	9125		4664		2109	

Accesorios

Sifón de drenaje de condensado

Nombre	La foto	Descripción
SFK 20x32		Sifón hidráulico para drenaje de condensados

Para conductos redondos

Nombre	La foto	Descripción

SD 125/600		Silenciadores para conductos redondos
SD 125/900		Silenciadores para conductos redondos
SD 125/1200		Silenciadores para conductos redondos

Para conductos redondos

Nombre	La foto	Descripción
VKA 125		Compuertas para conductos redondos

Calentadores eléctricos

Nombre	La foto	Descripción
ENH 125-0.6-1 S21 V.2		Calentadores eléctricos de conducto para calentamiento adicional del aire de suministro
ENH 125-0.8-1 S21 V.2		Calentadores eléctricos de conducto para calentamiento adicional del aire de suministro
ENH 125-1.2-1 S21 V.2		Calentadores eléctricos de conducto para calentamiento adicional del aire de suministro

Paneles de control para UTAs

Nombre	La foto	Descripción
S25		Panel de control LCD
S22		Paneles de control
S22 Wi-Fi		Paneles de control

Sensores de CO2

Nombre	La foto	Descripción

CD-1		Sensores de CO2
CD-2		Sensores de CO2
CD-3		Carbon dioxide sensor

Sensores de humedad

Nombre	La foto	Descripción
FS2		Sensor de humedad

Otros accesorios

Nombre	La foto	Descripción
FP 356x100x48 ePM1 60% F7		F7 panel filter
FP 356x100x48 Coarse 90% G4		G4 panel filter

Accionamientos eléctricos

Nombre	La foto	Descripción
Belimo TF230		Actuadores eléctricos