

Reneo S 550-E L S14

Unidades de suministro y extracción de aire con recuperación de calor

- Tipo de intercambiador de calor: A contraflujo
- Material del intercambiador de calor: Entalpía
- En carcasa con aislamiento acústico
- Intercambiador de calor entálpico
- Derivación: Manual
- Control: Panel de control con cable
- Material de la carcasa: EPP
- Sensor de humedad: Opcional
- Sensor de CO2: Opcional

	Unidad de medida	Reneo S 550-E L S14
Cantidad de fases	-	1
Tensión máxima de alimentación	V	230
Tensión mínima de alimentación	V	230
Frecuencia de suministro de energía	Hz	50/60
Caudal máximo de aire	m³/h	720
Eficiencia máxima de la recuperación del calor	%	85
Tipo de intercambiador de calor	-	A contraflujo
Material del intercambiador de calor	-	Entalpía
Peso	kg	55
Temperatura máxima del aire transportado	°C	40
Temperatura mínima del aire transportado	°C	-25
Temperatura mínima del aire ambiente	°C	1
Temperatura máxima del aire ambiente	°C	40
Grado de protección IP	-	IP22
Humedad máxima del aire ambiente	%	60
Grado de protección IP del variador	-	IP44

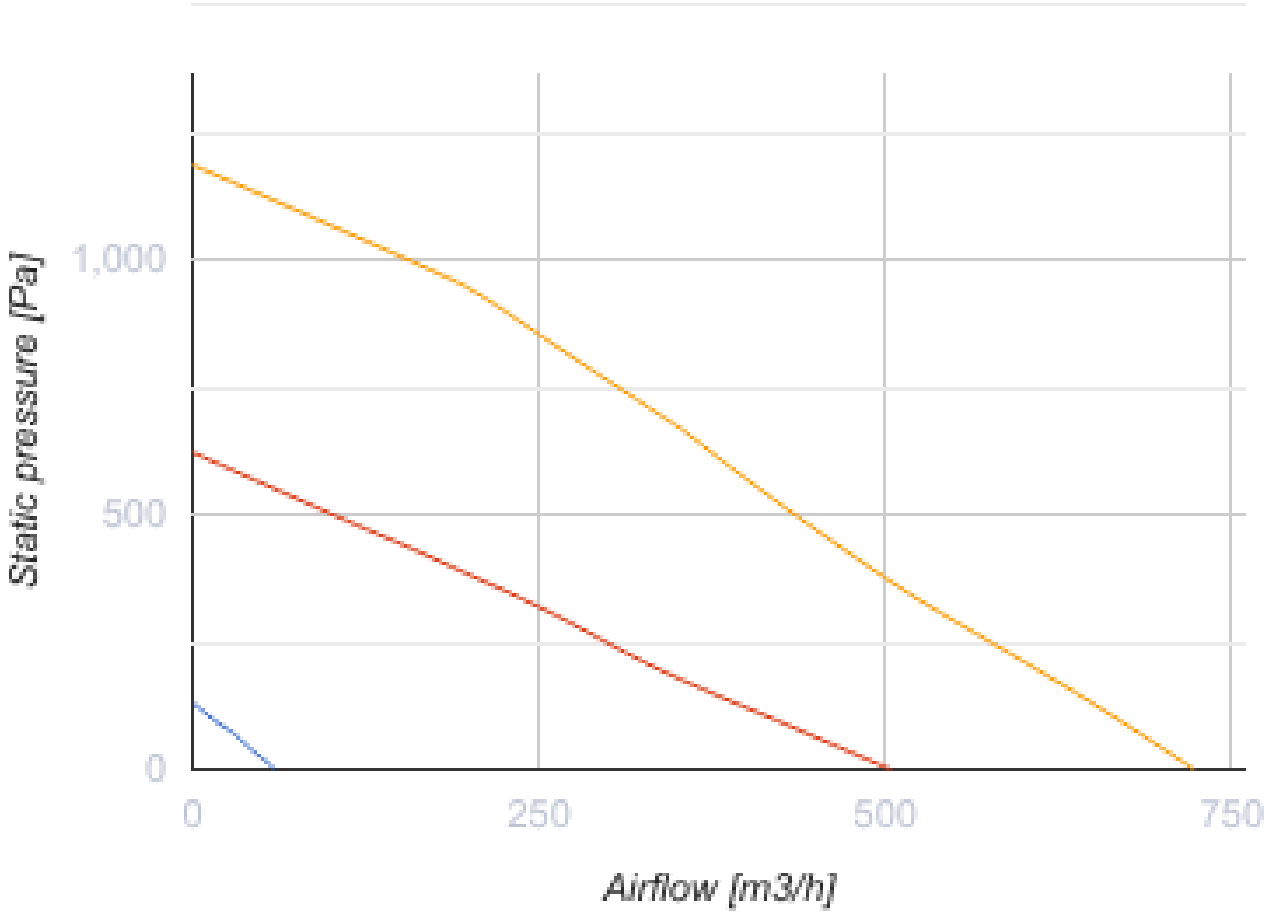

Dimensiones

Ø D	H	H1	L	L1	W	W1
200	885	943	711	250	830	365

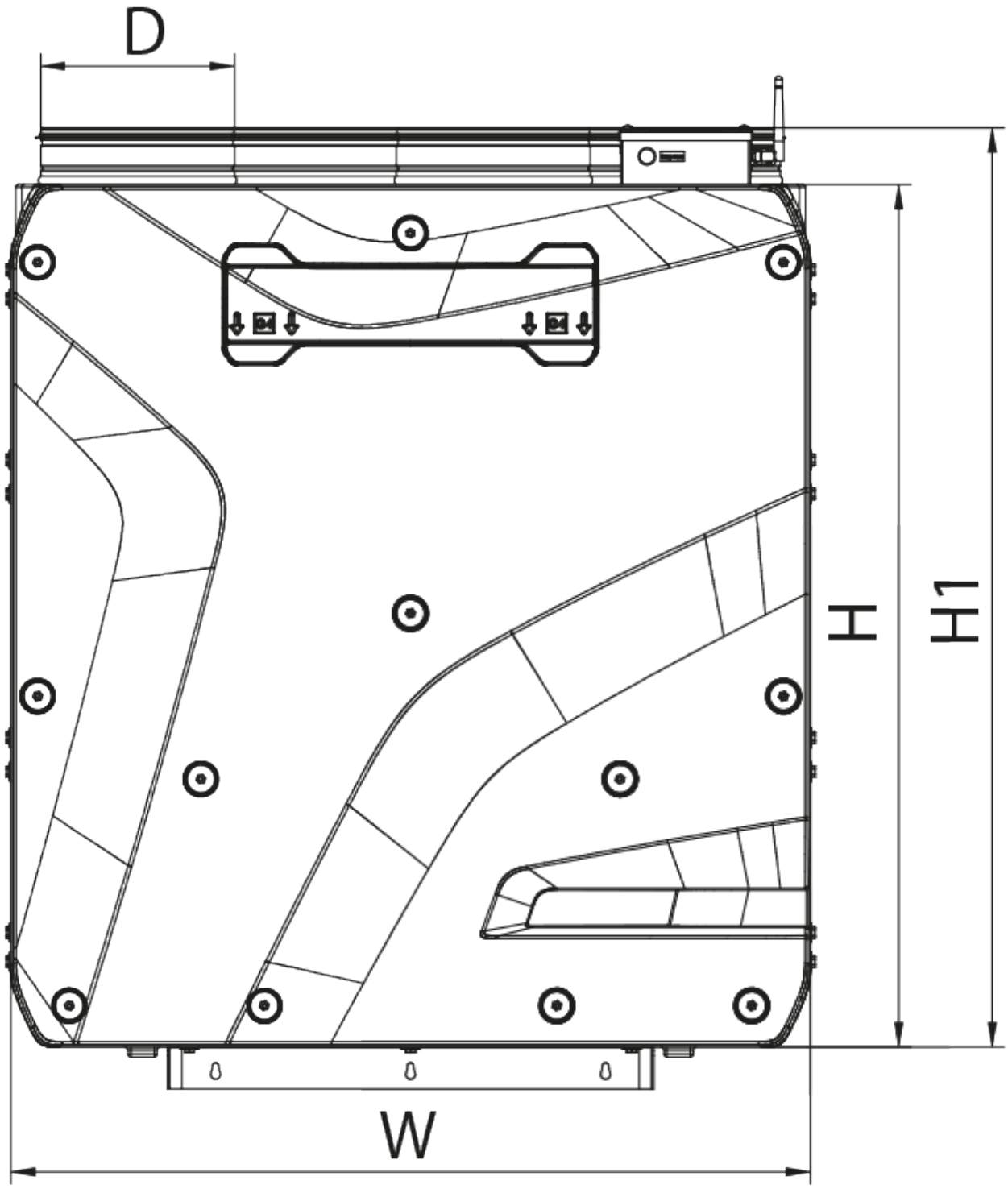
D
H
H1
W

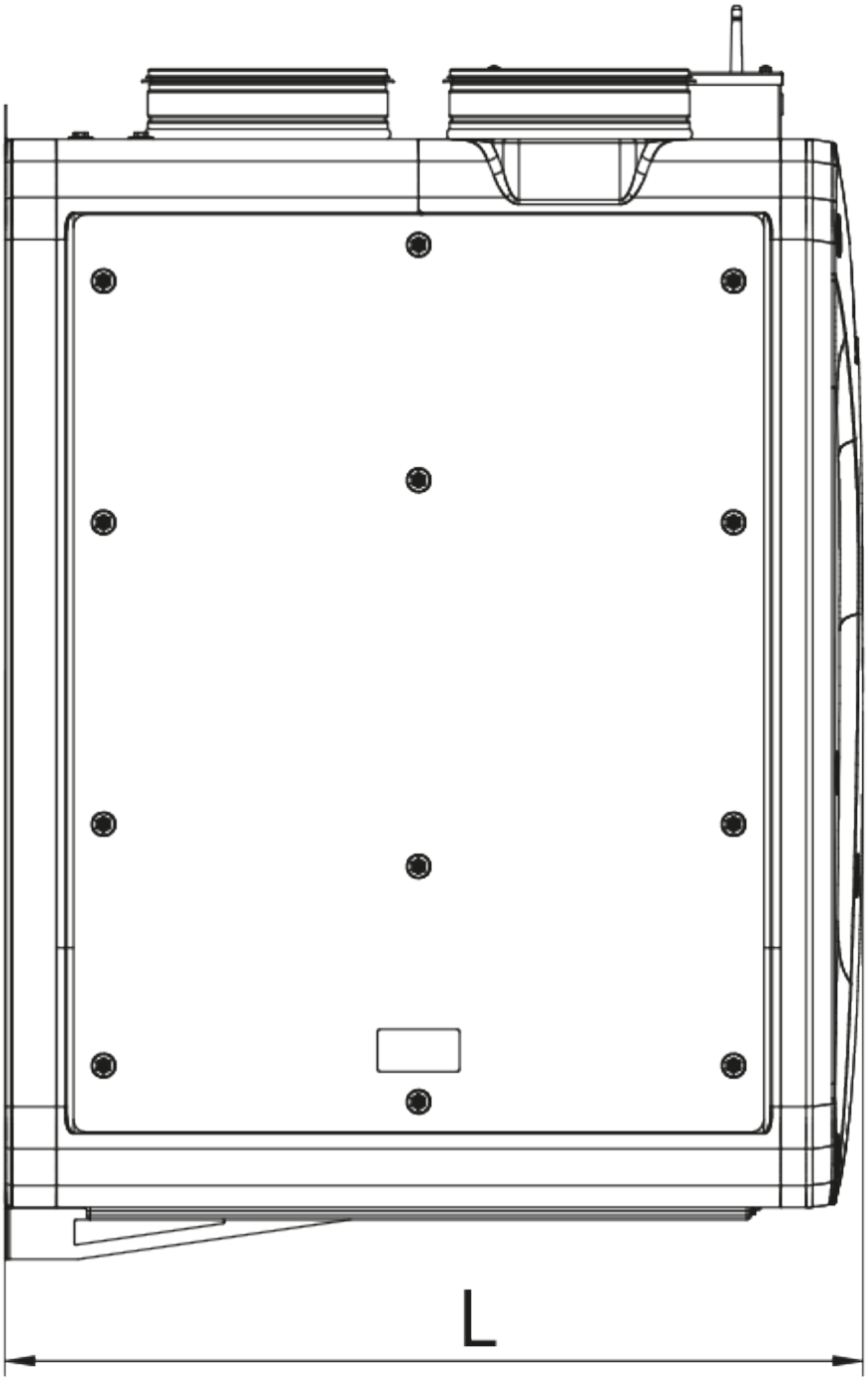
L

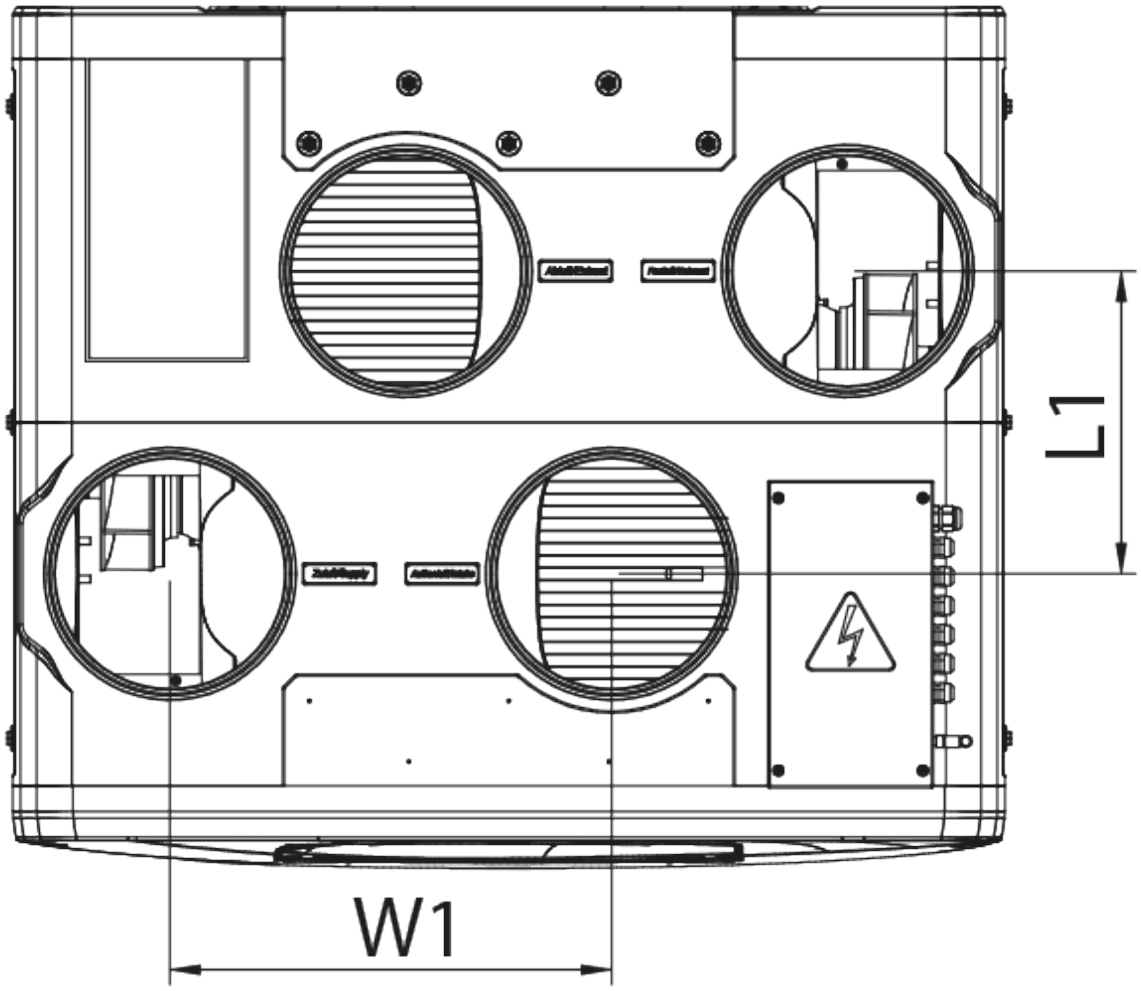
L1
W1

Ecodesign

Trademark	Blauberg					
Model	Reneo S 550-E L S14					
Specific energy consumption (SEC) (kWh/(m²/a))	Cold		Average		Warm	
	-76.4	A+	-39.9	A	-16.3	E
Tipo de unidad de ventilación	Bidireccional					
Tipo de accionamiento instalado	De velocidad variable					
Tipo de sistema de recuperación de calor	Recuperativo					
Eficiencia térmica de la recuperación del calor (%)	75					
Rango de caudal máximo (m³/h)	667					
Potencia eléctrica de entrada (W)	341					
Caudal nominal de referencia (m³/s)	0.128					
Presión estática en el punto de salida (Pa)	50					
Potencia específica absorbida (SPI) en el punto de referencia (W/(m³/h))	0.265					
Tipología de control	Control local					
Rangos máximos de fuga interna (%)	2.7					
Rangos máximos de fuga externa (%)	2.7					
Nivel de potencia acústica (dB(A))	58					
The annual electricity consumption (AEC) (kWh/a)	Cold		Average		Warm	
	722		185		140	
The annual heating saved (AHS) (kWh/a)	Cold		Average		Warm	
	8574		4383		1982	

Accesorios

Para conductos redondos

Nombre	La foto	Descripción
SD 200/600		Silenciadores para conductos redondos
SD 200/900		Silenciadores para conductos redondos

SD 200/1200		Silenciadores para conductos redondos

Para conductos redondos

Nombre	La foto	Descripción
VKA 200		Compuertas para conductos redondos

Sensores de CO2

Nombre	La foto	Descripción
CD-1		Sensores de CO2
CD-2		Sensores de CO2

Sensores de humedad

Nombre	La foto	Descripción
FS2		Sensor de humedad

Otros accesorios

Nombre	La foto	Descripción
FP 596x164x60 ePM1 60% F7		F7 panel filter
FP 596x164x60 Coarse 90% G4		G4 panel filter

Accionamientos eléctricos

Nombre	La foto	Descripción

Belimo TF230		Actuadores eléctricos