

Reneo S 351 R S14

Unidades de suministro y extracción de aire con recuperación de calor

- Tipo de intercambiador de calor: A contraflujo
- Material del intercambiador de calor: Poliestireno
- En carcasa con aislamiento acústico
- Derivación: Manual
- Control: Panel de control con cable
- Material de la carcasa: EPP
- Sensor de humedad: Opcional
- Sensor de CO2: Opcional

	Unidad de medida	Reneo S 351 R S14
Cantidad de fases	-	1
Tensión mínima de alimentación	V	230
Tensión máxima de alimentación	V	230
Frecuencia de suministro de energía	Hz	50/60
Caudal máximo de aire	m³/h	410
Eficiencia máxima de la recuperación del calor	%	93
Tipo de intercambiador de calor	-	A contraflujo
Material del intercambiador de calor	-	Poliestireno
Peso	kg	26
Temperatura máxima del aire transportado	°C	40
Temperatura mínima del aire transportado	°C	-25
Temperatura máxima del aire ambiente	°C	40
Temperatura mínima del aire ambiente	°C	1
Grado de protección IP	-	IP22
Humedad máxima del aire ambiente	%	60
Grado de protección IP del variador	-	IP44

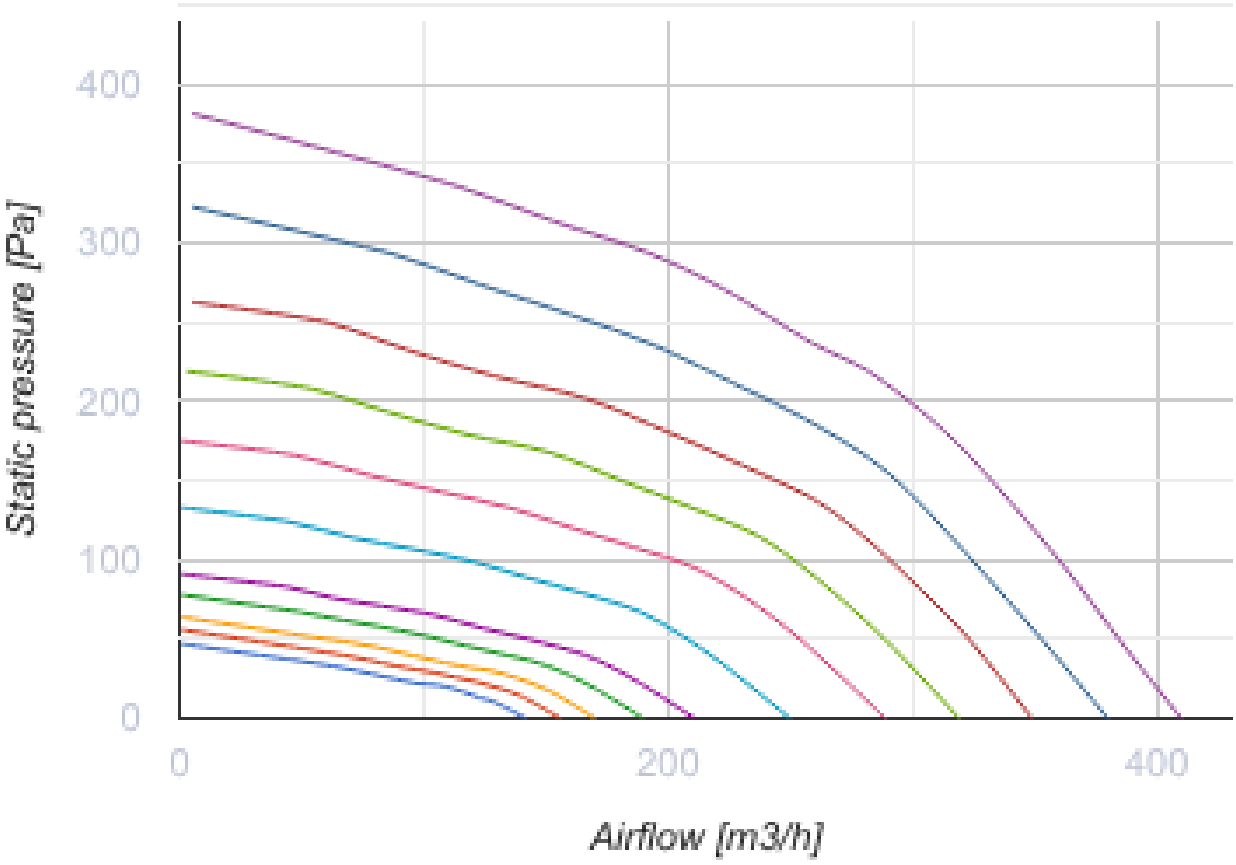
Static pressure [Pa]
400
300
200
100
0
0
200
400
Airflow [m3/h]

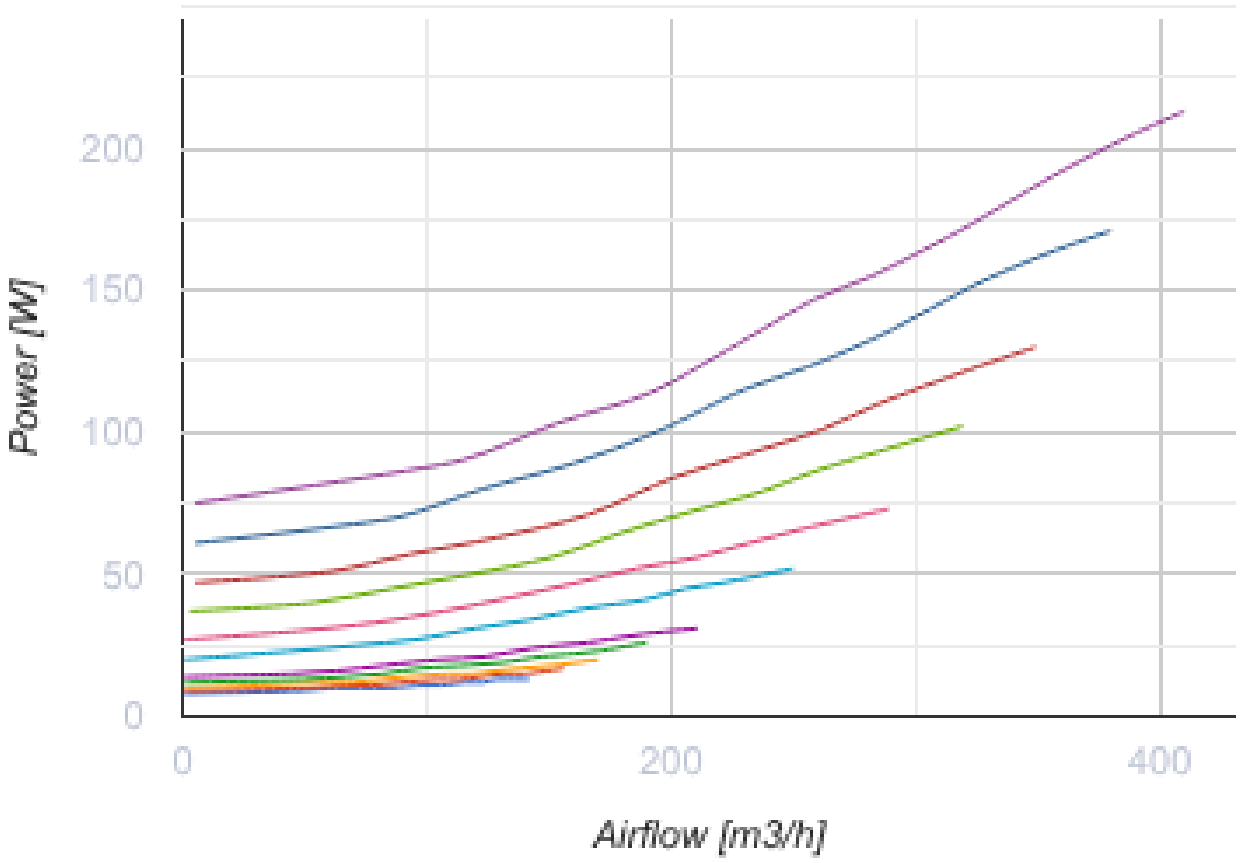

Dimensiones

Ø D	H	H1	L	L1	W	W1
160	880	939	616	230	770	355

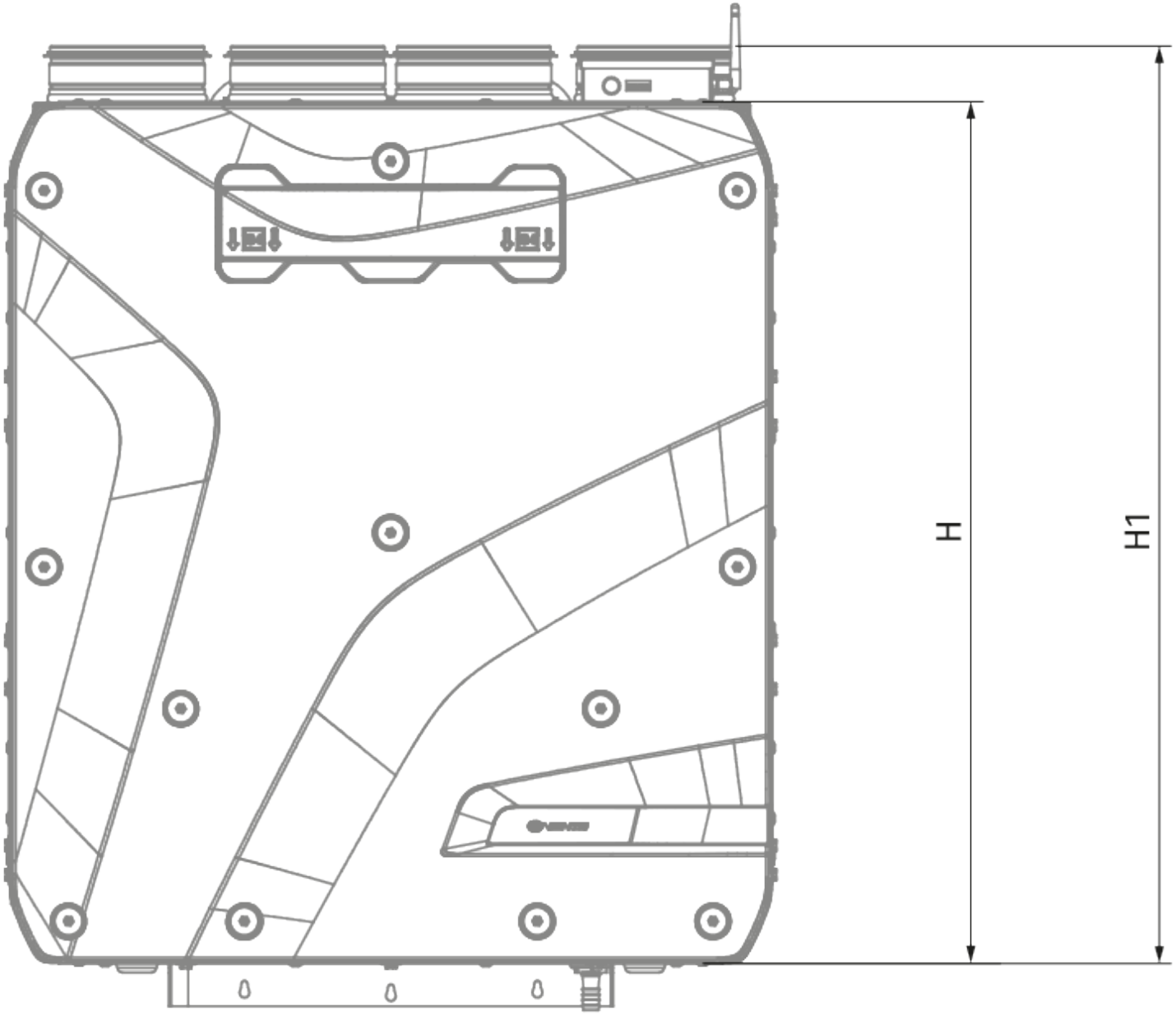
H
H1

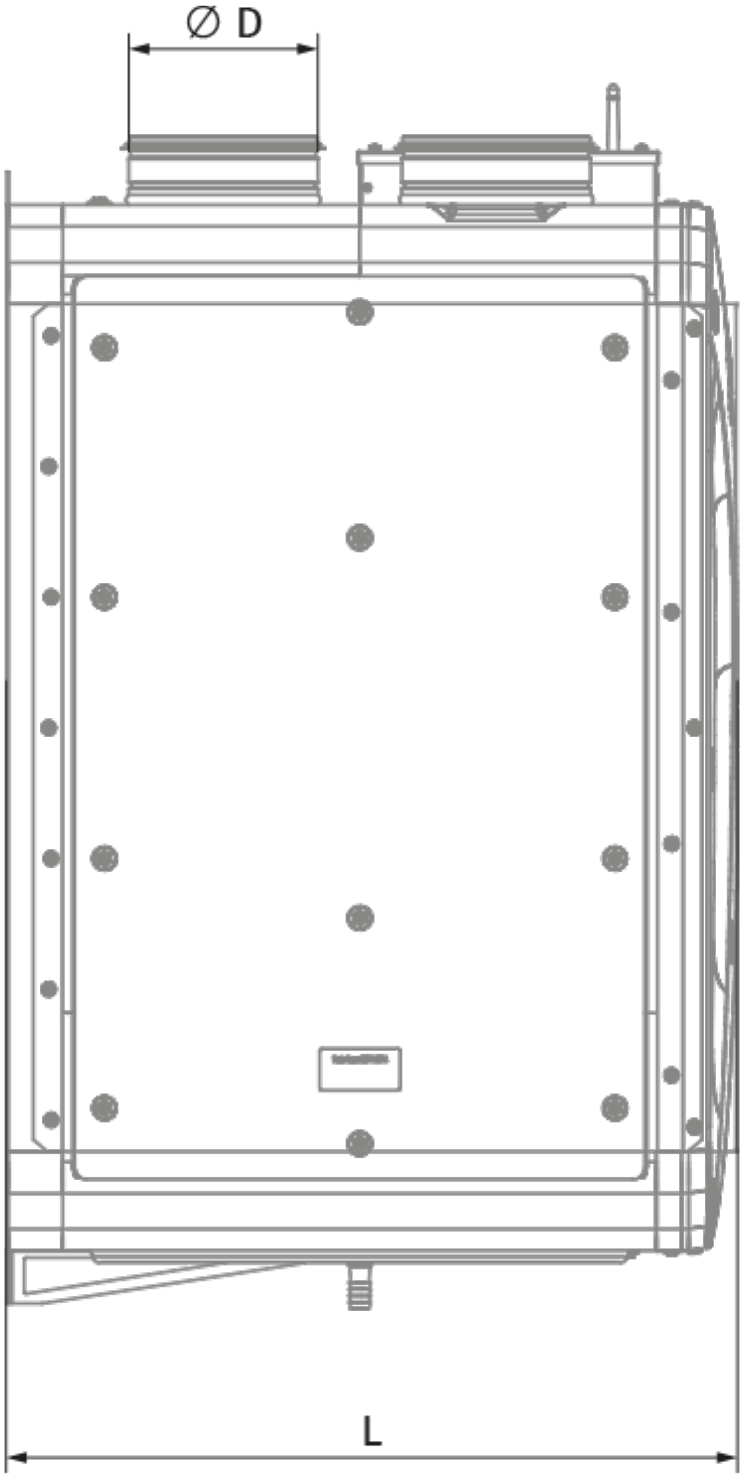
∅ D
L

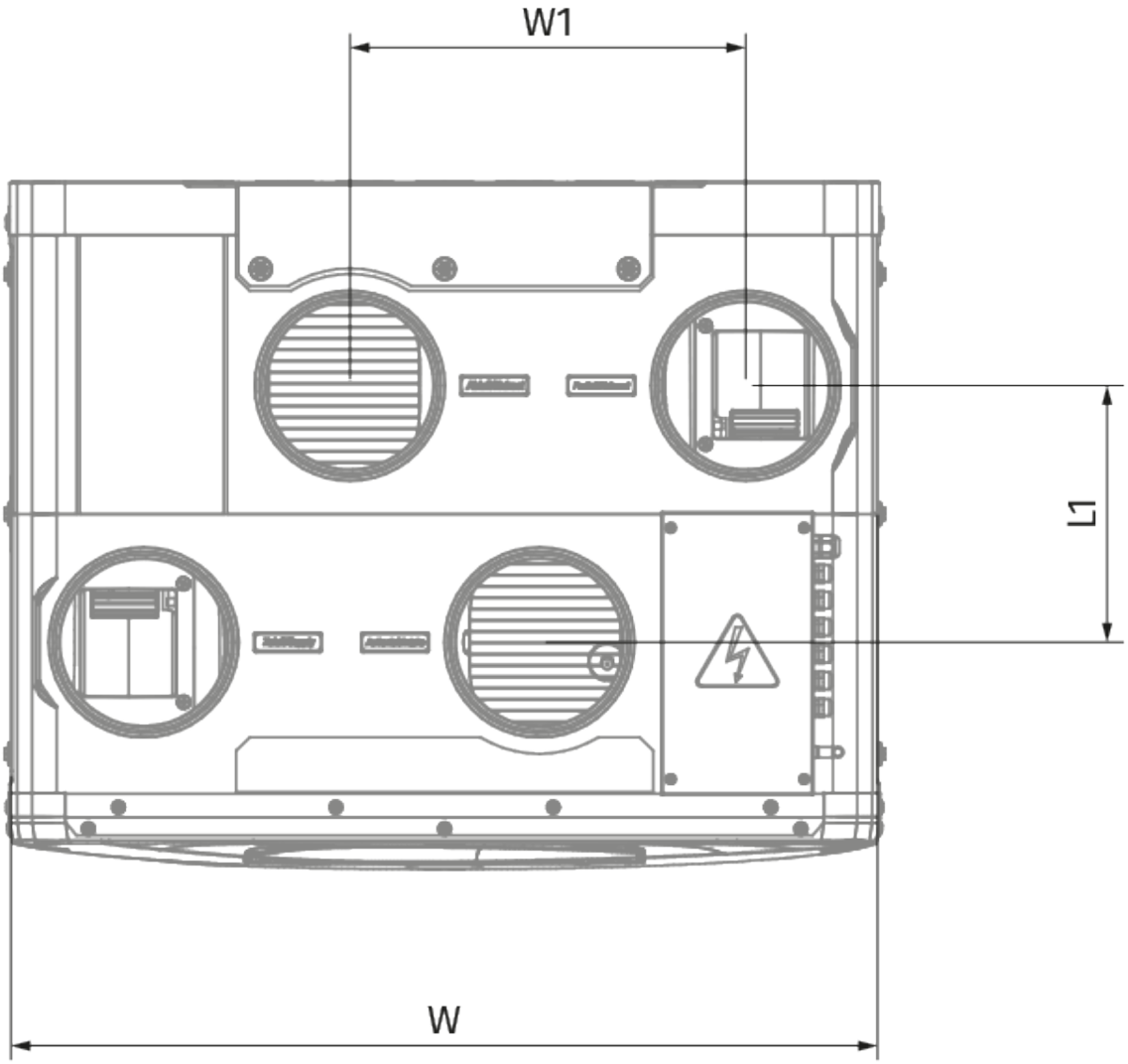
W1
L1
W

Ecodesign

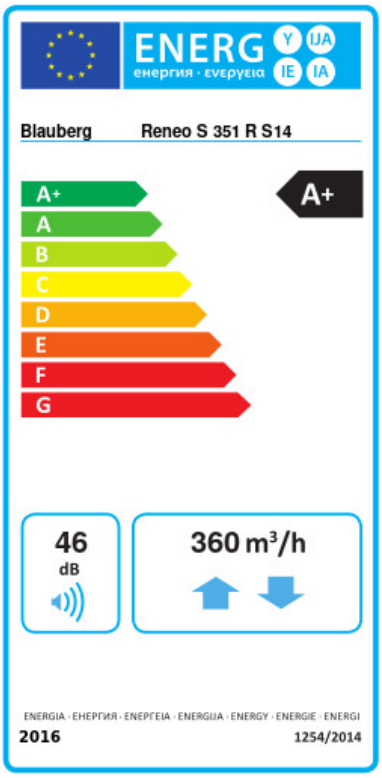

Trademark	Blauberg					
Model	Reneo S 351 R S14					
Specific energy consumption (SEC) (kWh/(m²/a))	Cold		Average		Warm	
	-82.6	A+	-43	A+	-17.8	E
Tipo de unidad de ventilación	Bidireccional					
Tipo de accionamiento instalado	De velocidad variable					
Tipo de sistema de recuperación de calor	Recuperativo					
Eficiencia térmica de la recuperación del calor (%)	90					
Rango de caudal máximo (m³/h)	360					
Potencia eléctrica de entrada (W)	213					
Caudal nominal de referencia (m³/s)	0.071					
Presión estática en el punto de salida (Pa)	50					
Potencia específica absorbida (SPI) en el punto de referencia (W/(m³/h))	0.26					
Tipología de control	Control local					
Rangos máximos de fuga interna (%)	2.7					
Rangos máximos de fuga externa (%)	2.7					
Tipología declarada	RVU BVU					
Nivel de potencia acústica (dB(A))	46					
The annual electricity consumption (AEC) (kWh/a)	Cold		Average		Warm	
	720		183		138	
The annual heating saved (AHS) (kWh/a)	Cold		Average		Warm	
	9181		4693		2122	

Accesorios

Sifón de drenaje de condensado

Nombre	La foto	Descripción
SFK 20x32		Sifón hidráulico para drenaje de condensados

Para conductos redondos

Nombre	La foto	Descripción

SD 160/600		Silenciadores para conductos redondos
SD 160/900		Silenciadores para conductos redondos
SD 160/1200		Silenciadores para conductos redondos

Para conductos redondos

Nombre	La foto	Descripción
VKA 160		Compuertas para conductos redondos

Sensores de CO2

Nombre	La foto	Descripción
CD-1		Sensores de CO2
CD-2		Sensores de CO2
CD-3		Carbon dioxide sensor

Sensores de humedad

Nombre	La foto	Descripción
FS2		Sensor de humedad

Otros accesorios

Nombre	La foto	Descripción
FP 496x150x60 ePM1 60 % (F7)		F7 panel filter

FP 496x150x60 Coarse 90 % (G4)		G4 panel filter
EP-Reneo S 351		Decorative panel

Accionamientos eléctricos

Nombre	La foto	Descripción
Belimo TF230		Actuadores eléctricos