

Qubit-E 55/110 IR

Ventiladores centrífugos Qubit de extracción y de alta presión, para sistemas de conductos con alto contraflujo de aire

• Material de la carcasa: Plástico
• Protección antirretorno del aire: Compuerta antirretorno
• Sensor de movimiento
• Temporizador: Temporizador de intervalos, Temporizador de apagado, Temporizador de encendido

	Unidad de medida	Qubit-E 55/110 IR	
Velocidad	-	1	2
Tensión mínima de alimentación	V	220	
Tensión máxima de alimentación	V	240	
Frecuencia de suministro de energía	Hz	50	
Caudal máximo de aire	m³/h	55	110
Temperatura mínima del aire ambiente	°C	1	
Temperatura máxima del aire ambiente	°C	40	
Grado de protección IP	-	IP45	

Dimensiones

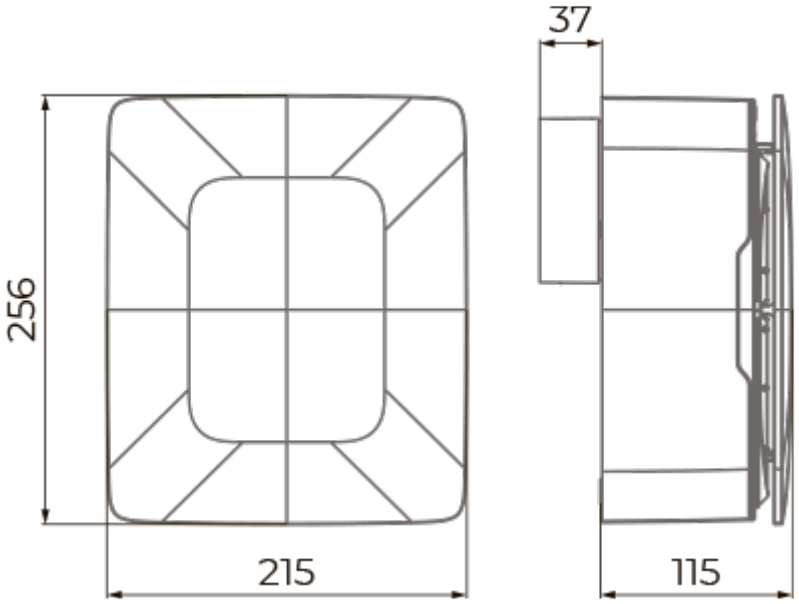
37
256
215
115

Ecodesign

Trademark	Blauberg					
Model	Qubit-E 55/110 IR					
Specific energy consumption (SEC) (kWh/(m²/a))	Cold		Average		Warm	
	-49.9	A+	-22.8	D	-7.3	F
Tipo de unidad de ventilación	Unidireccional					
Tipo de accionamiento instalado	De 2 velocidades					
Tipo de sistema de recuperación de calor	Ninguno					
Rango de caudal máximo (m³/h)	72					
Potencia eléctrica de entrada (W)	23					
Caudal nominal de referencia (m³/s)	0.01					
Presión estática en el punto de salida (Pa)	50					
Potencia específica absorbida (SPI) en el punto de referencia (W/(m³/h))	0.292					
Tipología de control	Control local					
Rangos máximos de fuga externa (%)	2.7					
Tipología declarada	RVU UVU					
Nivel de potencia acústica (dB(A))	40					
The annual electricity consumption (AEC) (kWh/a)	Cold		Average		Warm	
	218		218		218	
The annual heating saved (AHS) (kWh/a)	Cold		Average		Warm	
	5536		2830		1280	

Accesorios

Interruptores de velocidad

Nombre	La foto	Descripción
CDP-2/5		Interruptor multivelocidad