

Q-Matic 100 T

Ventiladores con el innovador impulsor de flujo mixto, con persianas automáticas para ventilación de extracción

- Tipo de rodete: Mixto
- Material de la carcasa: Plástico
- Temporizador: Temporizador de apagado

	Unidad de medida	Q-Matic 100 T
Tensión mínima de alimentación	V	220
Tensión máxima de alimentación	V	240
Frecuencia de suministro de energía	Hz	50
Caudal máximo de aire	m³/h	90
Peso	kg	0.63
Temperatura mínima del aire ambiente	°C	1
Temperatura máxima del aire ambiente	°C	40
Grado de protección IP	-	IP24
Material de rodete	-	Plástico

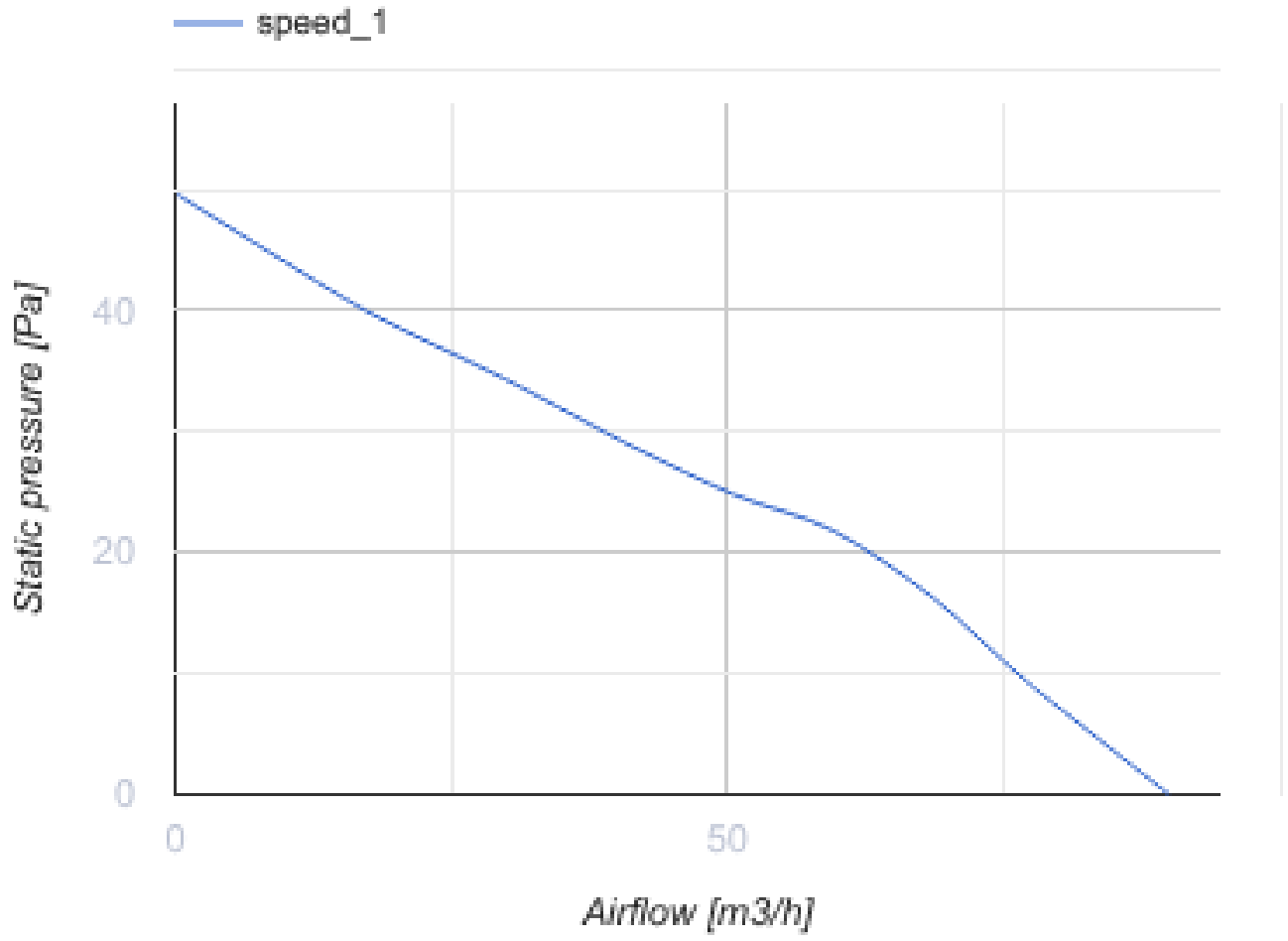

Dimensiones

Ø D	L	L1	W
99	110	29	168

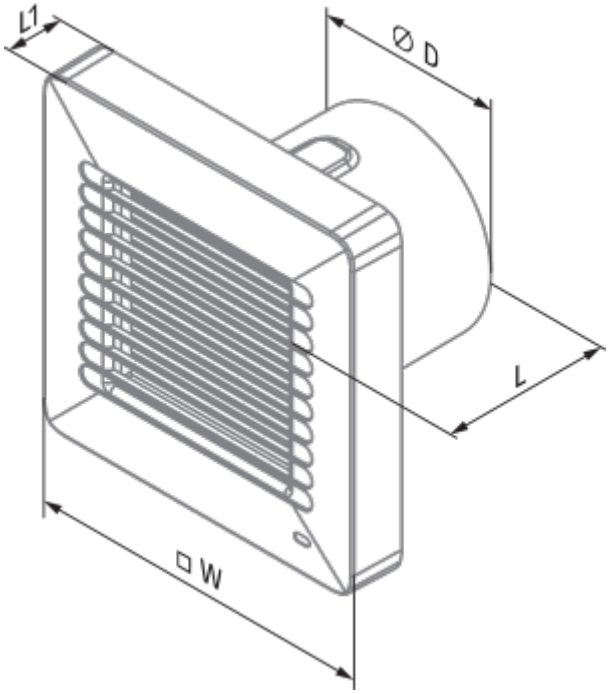
L1
⌀ D
L
□ W

Ecodesign

Trademark	Blauberg					
Model	Q-Matic 100 T					
Specific energy consumption (SEC) (kWh/(m²/a))	Cold		Average		Warm	
	-33.4	B	-15.4	E	-5.2	F
Tipo de unidad de ventilación	Unidireccional					
Tipo de accionamiento instalado	De una velocidad					
Tipo de sistema de recuperación de calor	Ninguno					
Rango de caudal máximo (m³/h)	90					
Potencia eléctrica de entrada (W)	10					
Caudal nominal de referencia (m³/s)	0.018					
Potencia específica absorbida (SPI) en el punto de referencia (W/(m³/h))	0.111					
Tipología de control	Control manual			Control horario		
Rangos máximos de fuga externa (%)	2.7					
Tipología declarada	RVU UVU					
Nivel de potencia acústica (dB(A))	45					
The annual electricity consumption (AEC) (kWh/a)	Cold		Average		Warm	
	132		132		132	
The annual heating saved (AHS) (kWh/a)	Cold		Average		Warm	
	3667		1874		848	