

Primo 400 (220/60 Hz)

Ventiladores de conducto de flujo mixto

- Tipo de rodete: Mixto
- Material de la carcasa: Polipropileno
- Instalación en cualquier posición

	Unidad de medida	Primo 400 (220/60 Hz)		
Velocidad	-	1	2	3
Cantidad de fases	-	1		
Tensión mínima de alimentación	V	230		
Tensión máxima de alimentación	V	230		
Frecuencia de suministro de energía	Hz	60		
Peso	kg	18.5		
Temperatura máxima del aire transportado	°C	55		
Temperatura mínima del aire transportado	°C	-25		
Grado de protección IP	-	IPX4		
Grado de protección IP del variador	-	IP20		
Material de rodete	-	Plástico		

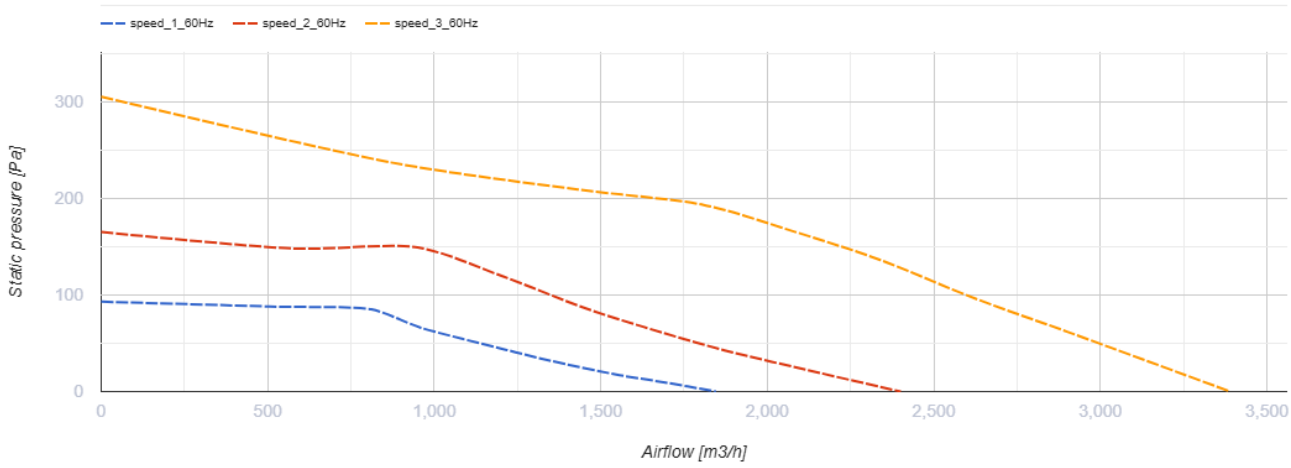

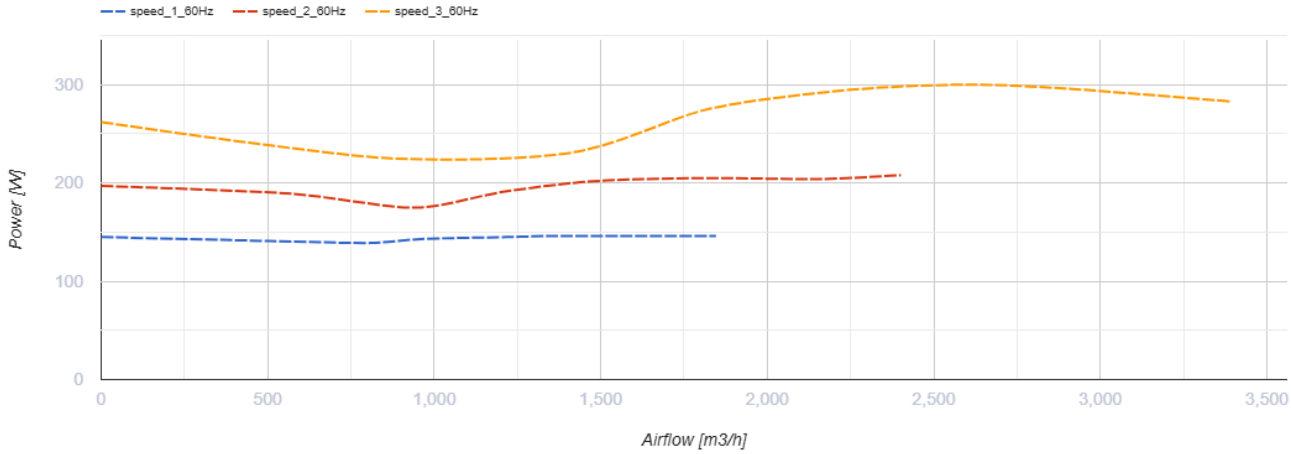

Dimensiones

Ø D	Ø d	A	L	B	B1	C	C1
451	395	496	415	513	623	482	484

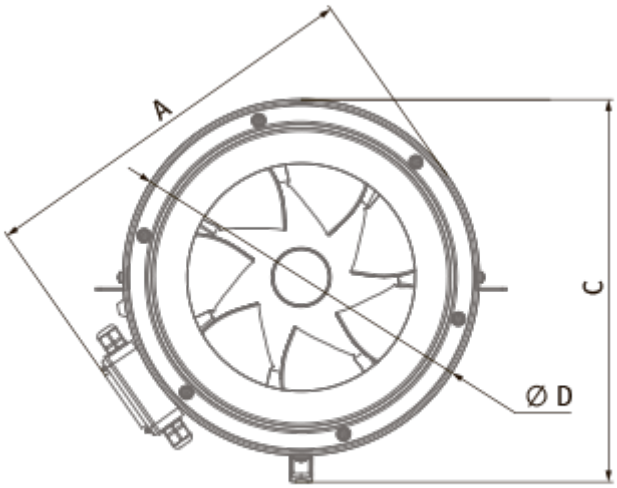
A
C
Ø D

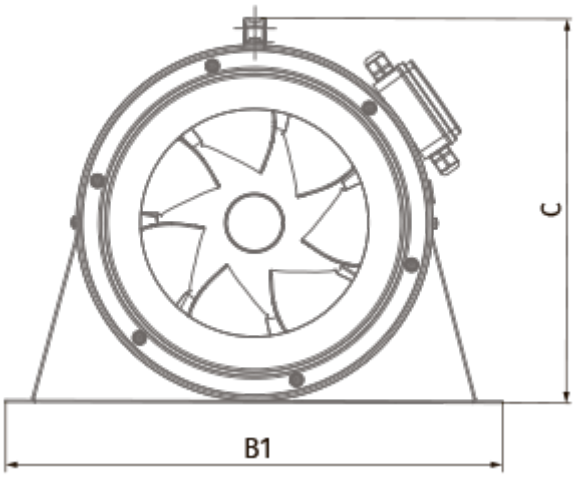
C
B1

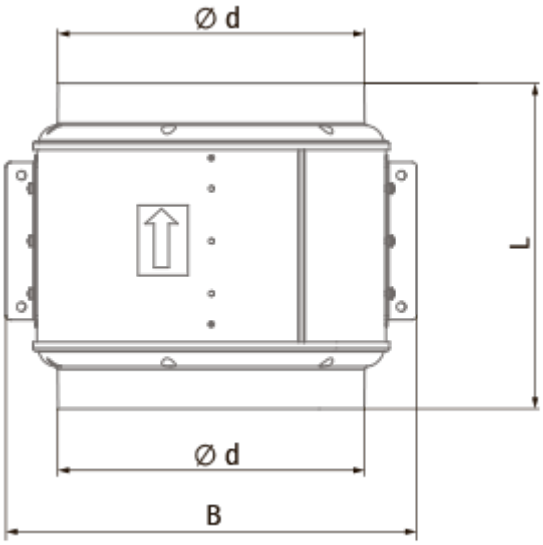
Ø d
L
Ø d
B

Accesorios

Para conductos redondos

Nombre	La foto	Descripción
SD 400/900		Silenciadores para conductos redondos
SD 400/1200		Silenciadores para conductos redondos

Para conductos redondos

Nombre	La foto	Descripción
VKA 400		Compuertas para conductos redondos

Reguladores de velocidad

Nombre	La foto	Descripción
CDT E1.8		Controlador de velocidad con tiristores
CDT1 E1.5		Interruptores multivelocidad
CDTE E3.0 TP		Controladores de velocidad

Interruptores de velocidad

Nombre	La foto	Descripción
CDP-3/5		Interruptor multivelocidad
CDPE-3 E5		