

Primo 315 max

Ventiladores de conducto de flujo mixto

- Tipo de rodete: Mixto
- Material de la carcasa: Polipropileno
- Instalación en cualquier posición

	Unidad de medida	Primo 315 max		
Velocidad	-	1	2	3
Cantidad de fases	-	1		
Tensión mínima de alimentación	V	230		
Tensión máxima de alimentación	V	230		
Frecuencia de suministro de energía	Hz	50		
Caudal máximo de aire	m³/h	1590	2175	3471
Peso	kg	15		
Temperatura máxima del aire transportado	°C	55		
Temperatura mínima del aire transportado	°C	-25		
Grado de protección IP	-	IPX4		
Grado de protección IP del variador	-	IP20		
Material de rodete	-	Plástico		

Dimensiones

ØD	ØD1	H	H1	L	W
315	406	408	439	372	566

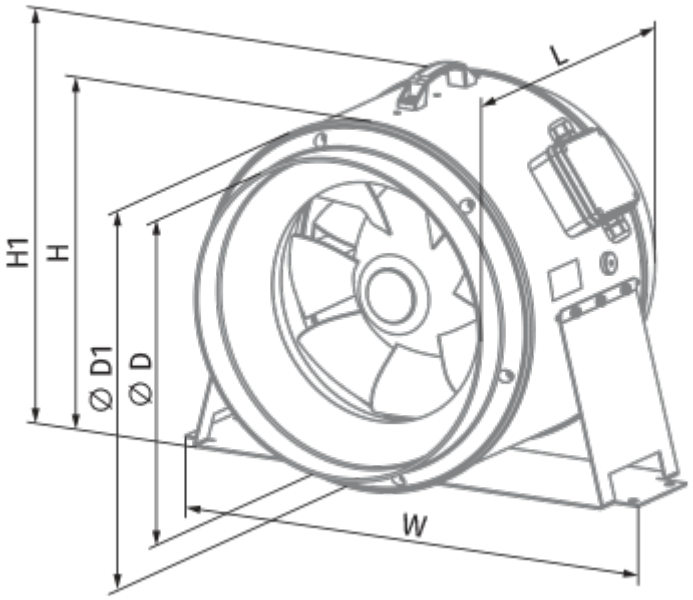

Accesorios

Interruptores de velocidad

Nombre	La foto	Descripción
CDPE-3 E5		