

Primo 200

Ventiladores de conducto de flujo mixto

- Tipo de rodete: Mixto
- Material de la carcasa: Polipropileno
- Instalación en cualquier posición

	Unidad de medida	Primo 200		
Velocidad	-	1	2	3
Cantidad de fases	-	1		
Tensión mínima de alimentación	V	230		
Tensión máxima de alimentación	V	230		
Frecuencia de suministro de energía	Hz	50		
Caudal máximo de aire	m³/h	752	978	1140
Peso	kg	4.2		
Temperatura máxima del aire transportado	°C	55		
Temperatura mínima del aire transportado	°C	-25		
Grado de protección IP	-	IPX4		
Grado de protección IP del variador	-	IP20		
Material de rodete	-	Plástico		

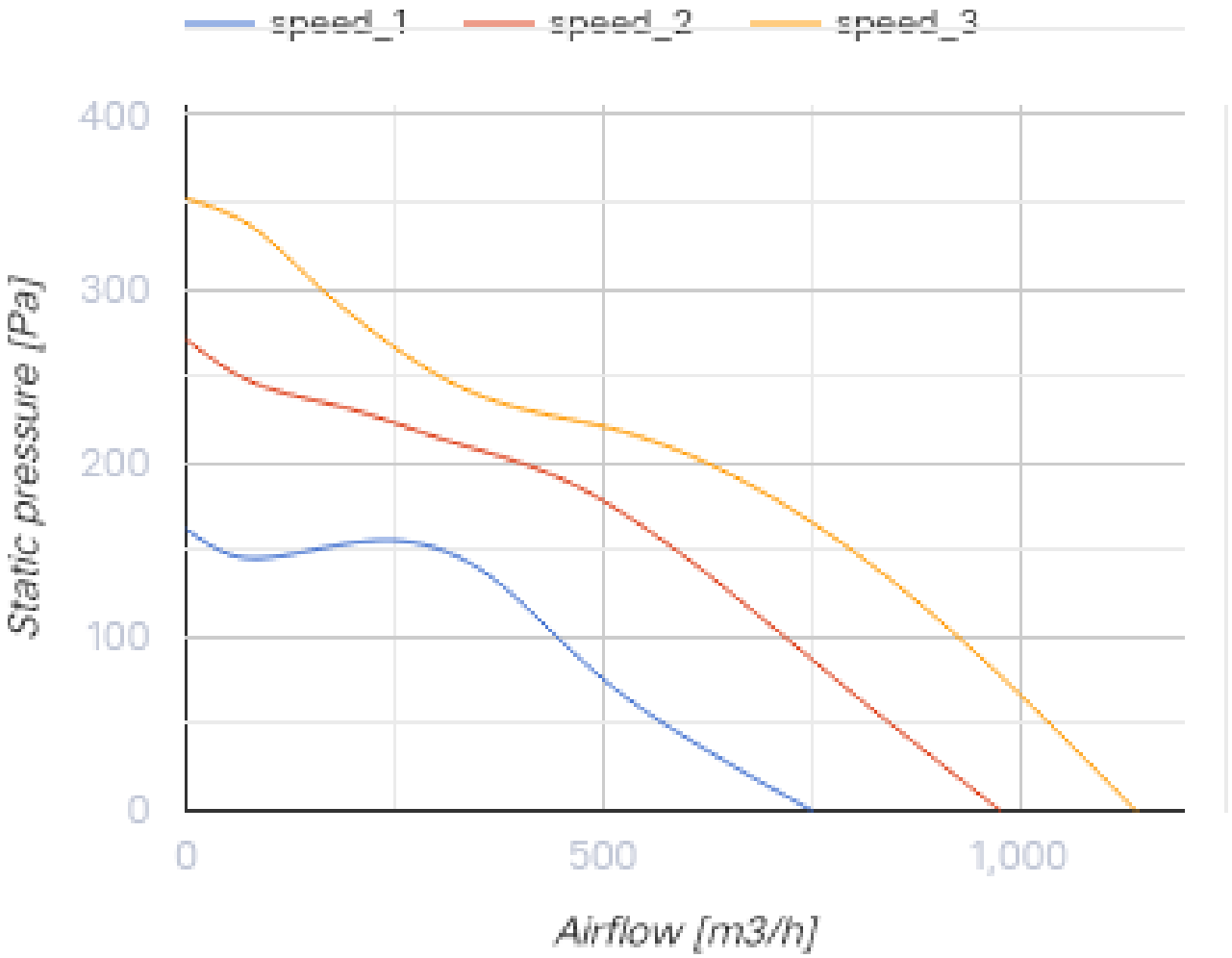
speed_1
speed_2
speed_3
400
300
200
100
0
Static pressure [Pa]
0
500
1,000
Airflow [m3/h]

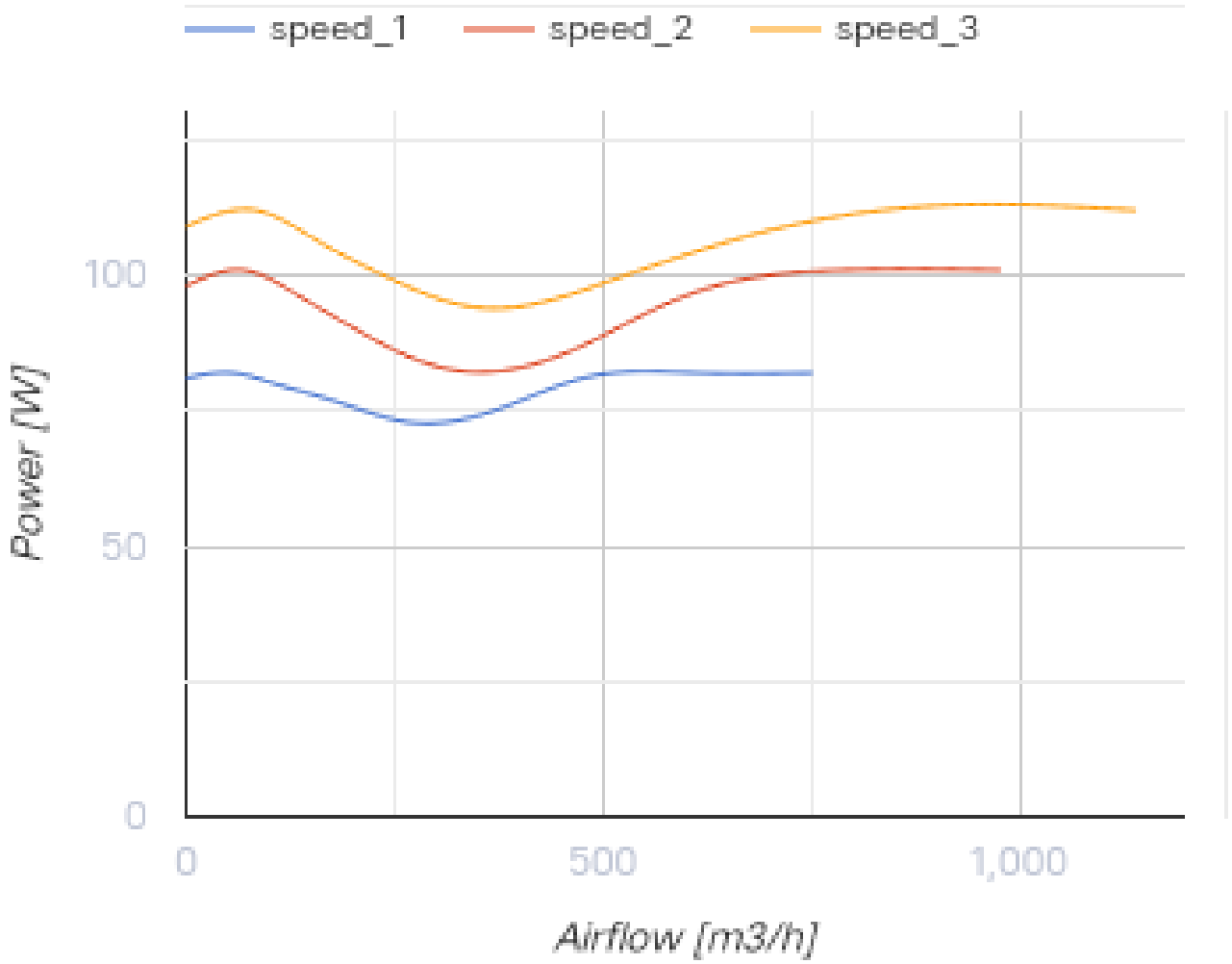

Dimensiones

A	B	C	Ø D
308	302	293	200

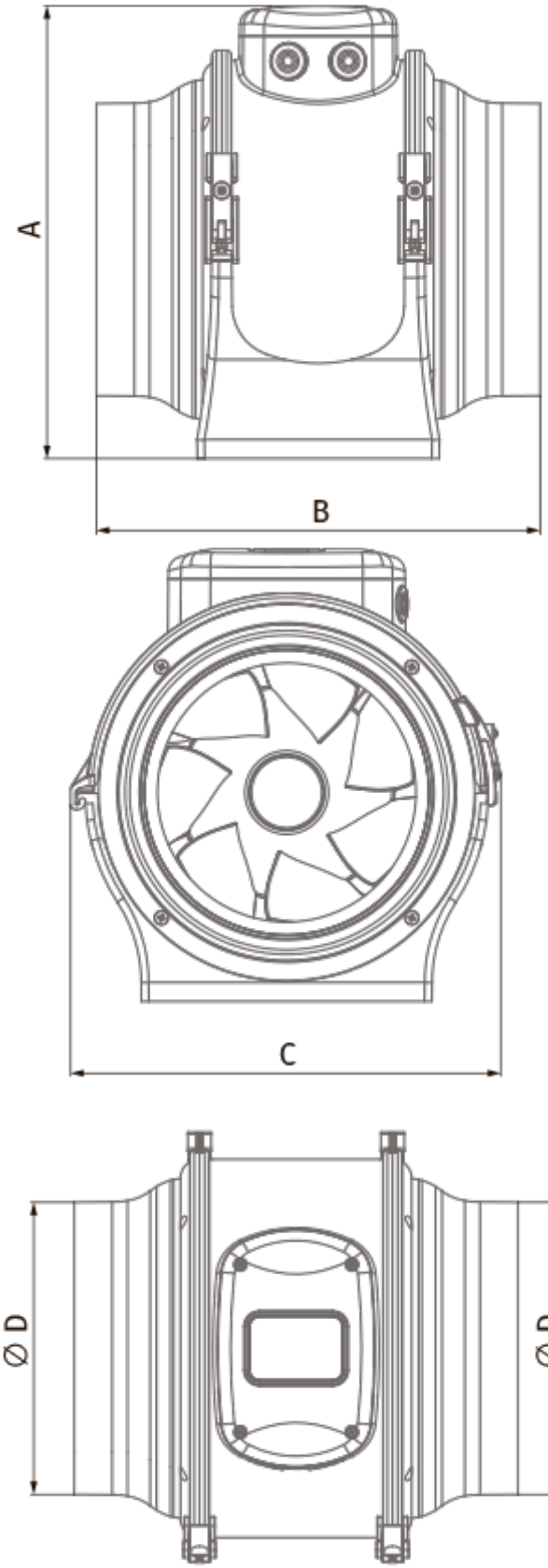
A
B
C
∅ D
∅ D

Ecodesign

Trademark	Blauberg
Model	Primo 200
Tipo de unidad de ventilación	Unidireccional
Tipo de accionamiento instalado	VSD integrado
Tipo de sistema de recuperación de calor	Ninguno
Presión estática externa para el caudal de aire nominal (Pa)	183
Rangos máximos de fuga externa (%)	2.7
Eficiencia estática (%)	33.3
Tipología declarada	NRVU UVU
Potencia eléctrica efectiva de entrada (kW)	0.108
Nivel de potencia acústica (dB(A))	70

Accesorios

Para conductos redondos

Nombre	La foto	Descripción
SD 200/600		Silenciadores para conductos redondos
SD 200/900		Silenciadores para conductos redondos
SD 200/1200		Silenciadores para conductos redondos

Para conductos redondos

Nombre	La foto	Descripción
KFBK 200		Cajas filtrantes para conductos redondos
KFBT 200 G4		Cajas filtrantes con filtros de bolsillo para conductos redondos

KFBT 200 F5		Cajas filtrantes con filtros de bolsillo para conductos redondos
KFBT 200 F7		Cajas filtrantes con filtros de bolsillo para conductos redondos

Para conductos redondos

Nombre	La foto	Descripción
VRV 200		Válvulas antirretorno con resorte para conductos redondos
VKA 200		Compuertas para conductos redondos

Calentadores de agua

Nombre	La foto	Descripción
WKH 200-2		Calentadores de agua de conductos para conductos redondos
WKH 200-4		Calentadores de agua de conductos para conductos redondos

Calentadores eléctricos

Nombre	La foto	Descripción
EKH 200-1.2		Calentadores eléctricos de conductos para conductos redondos
EKH 200-1.7		Calentadores eléctricos de conductos para conductos redondos
EKH 200-2.0		Calentadores eléctricos de conductos para conductos redondos
EKH 200-2.4		Calentadores eléctricos de conductos para conductos redondos
EKH 200-3.4		Calentadores eléctricos de conductos para conductos redondos

EKH 200-3.6		Calentadores eléctricos de conductos para conductos redondos
EKH 200-5.1		Calentadores eléctricos de conductos para conductos redondos
EKH 200-6.0		Calentadores eléctricos de conductos para conductos redondos

Reguladores de velocidad

Nombre	La foto	Descripción
CDT E1.8		Controlador de velocidad con tiristores
CDT1 E1.5		Interruptores multivelocidad
CDTE E3.0 TP		Controladores de velocidad

Interruptores de velocidad

Nombre	La foto	Descripción
CDP-3/5		Interruptor multivelocidad
CDPE-3 E5		

Guarniciones

Nombre	La foto	Descripción
K 200		Abrazadera para conductos flexibles redondos