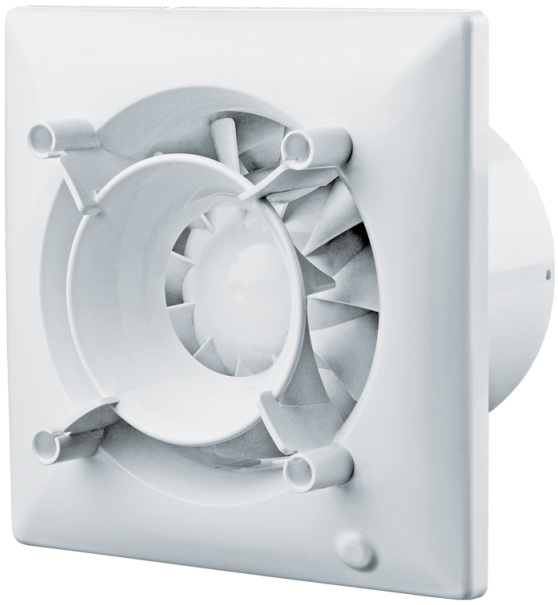

Omega 125 (220-240V/60Hz) TR

Ventilador extractor silencioso

• Tipo de rodete: Mixto
• Material de la carcasa: Plástico
• Protección antirretorno del aire: Compuerta antirretorno
• Temporizador: Temporizador de encendido, Temporizador de apagado

	Unidad de medida	Omega 125 (220-240V/60Hz) TR
Tensión mínima de alimentación	V	220
Tensión máxima de alimentación	V	240
Frecuencia de suministro de energía	Hz	60
Temperatura mínima del aire ambiente	°C	1
Temperatura máxima del aire ambiente	°C	40
Grado de protección IP	-	IP44
Material de rodete	-	Plástico

Dimensiones

a	Ød	b	c
180	124	85	36

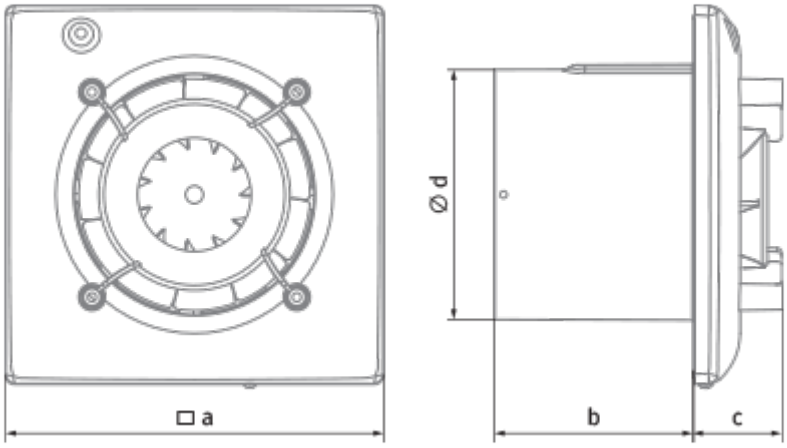

Accesorios

Paneles

Nombre	La foto	Descripción
DP 180 Plan		Los paneles del sistema Design Konzept son el toque final para el diseño de la ventilación de su hogar
DP 180 Plan Red		Los paneles del sistema Design Konzept son el toque final para el diseño de la ventilación de su hogar
DP 180 Plan Cosmos Black		Los paneles del sistema Design Konzept son el toque final para el diseño de la ventilación de su hogar
DP 180 Platinum		Los paneles del sistema Design Konzept son el toque final para el diseño de la ventilación de su hogar
DP 180 Shield		Los paneles del sistema Design Konzept son el toque final para el diseño de la ventilación de su hogar
DP 180 Bavaria		Los paneles del sistema Design Konzept son el toque final para el diseño de la ventilación de su hogar
DP 180 Hi-Fi		Los paneles del sistema Design Konzept son el toque final para el diseño de la ventilación de su hogar
DP 180 Moon		Los paneles del sistema Design Konzept son el toque final para el diseño de la ventilación de su hogar
DP 180 Chrome		Los paneles del sistema Design Konzept son el toque final para el diseño de la ventilación de su hogar

DP 180 Hi-Tech		Los paneles del sistema Design Konzept son el toque final para el diseño de la ventilación de su hogar
DPO 125/180 Glas		Los paneles del sistema Design Konzept son el toque final para el diseño de la ventilación de su hogar
DPO 125/180 Glas Red		Los paneles del sistema Design Konzept son el toque final para el diseño de la ventilación de su hogar
DPO 125/180 Glas Black		Los paneles del sistema Design Konzept son el toque final para el diseño de la ventilación de su hogar