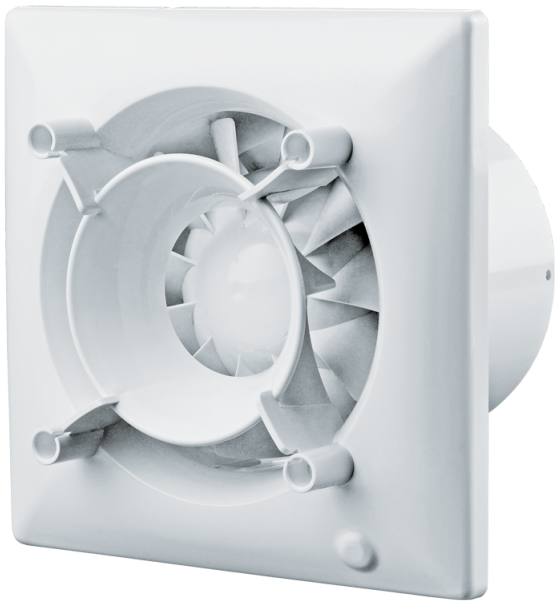

# Omega 100 TR

Ventilador extractor silencioso

• Tipo de rodete: Mixto
• Material de la carcasa: Plástico
• Protección antirretorno del aire: Compuerta antirretorno
• Temporizador: Temporizador de encendido, Temporizador de apagado

| | Unidad de medida | Omega 100 TR |
|---|---|---|
| Tensión mínima de alimentación | V | 220 |
| Tensión máxima de alimentación | V | 240 |
| Frecuencia de suministro de energía | Hz | 50 |
| Caudal máximo de aire | m³/h | 90 |
| Temperatura mínima del aire ambiente | °C | 1 |
| Temperatura máxima del aire ambiente | °C | 40 |
| Grado de protección IP | - | IP44 |
| Material de rodete | - | Plástico |

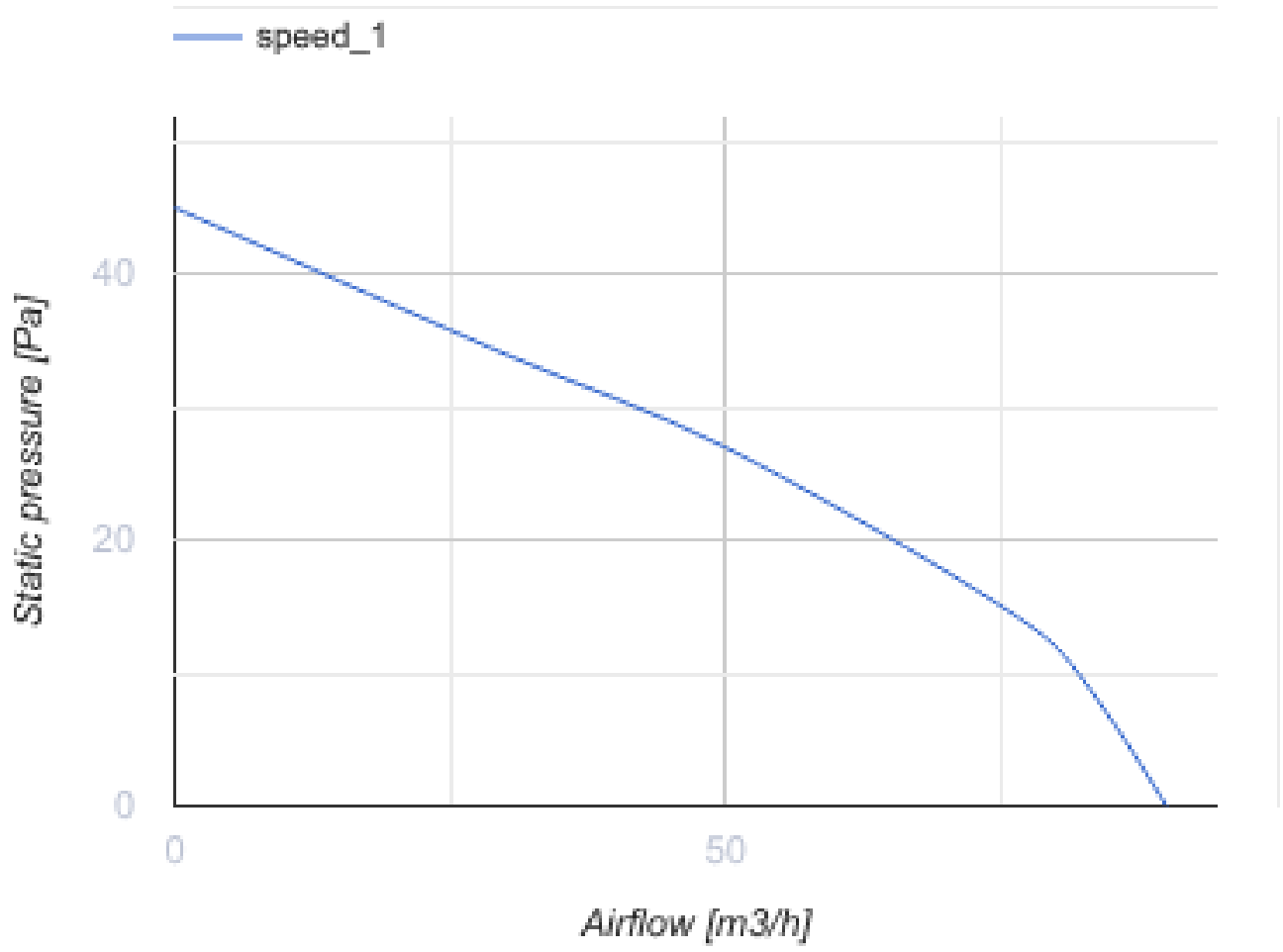


## Dimensiones

| a | Ød | b | c |
|---|---|---|---|
| 150 | 99 | 79 | 36 |

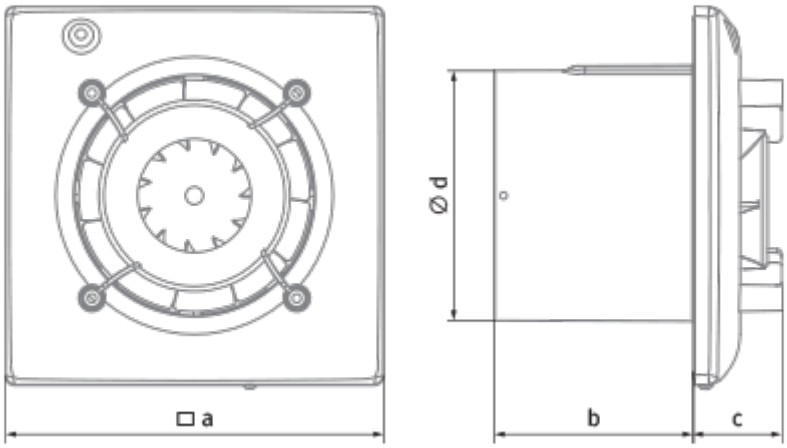

## Ecodesign

| | | | | | | |
|---|---|---|---|---|---|---|
| Trademark | Blauberg | | | | | |
| Model | Omega 100 TR | | | | | |
| Specific energy consumption (SEC) (kWh/(m²/a)) | Cold | | Average | | Warm | |
| | -34 | A | -16.1 | E | -5.8 | F |
| Tipo de unidad de ventilación | Unidireccional | | | | | |
| Tipo de accionamiento instalado | De una velocidad | | | | | |
| Tipo de sistema de recuperación de calor | Ninguno | | | | | |
| Rango de caudal máximo (m³/h) | 90 | | | | | |
| Potencia eléctrica de entrada (W) | 8 | | | | | |
| Caudal nominal de referencia (m³/s) | 0.018 | | | | | |
| Potencia específica absorbida (SPI) en el punto de referencia (W/(m³/h)) | 0.089 | | | | | |
| Tipología de control | Control horario | | | | | |
| Rangos máximos de fuga externa (%) | 2.7 | | | | | |
| Tipología declarada | RVU UVU | | | | | |
| Nivel de potencia acústica (dB(A)) | 49 | | | | | |
| The annual electricity consumption (AEC) (kWh/a) | Cold | | Average | | Warm | |
| | 106 | | 106 | | 106 | |
| The annual heating saved (AHS) (kWh/a) | Cold | | Average | | Warm | |
| | 3667 | | 1874 | | 848 | |

## Accesorios

### Paneles

| Nombre | La foto | Descripción |
|---|---|---|
| DP 180 Plan |  | Los paneles del sistema Design Konzept son el toque final para el diseño de la ventilación de su hogar |
| DP 180 Plan Red |  | Los paneles del sistema Design Konzept son el toque final para el diseño de la ventilación de su hogar |
| DP 180 Plan Cosmos Black |  | Los paneles del sistema Design Konzept son el toque final para el diseño de la ventilación de su hogar |

| | | |
|---|---|---|
| DP 180 Platinum |  | Los paneles del sistema Design Konzept son el toque final para el diseño de la ventilación de su hogar |
| DP 180 Shield |  | Los paneles del sistema Design Konzept son el toque final para el diseño de la ventilación de su hogar |
| DP 180 Bavaria |  | Los paneles del sistema Design Konzept son el toque final para el diseño de la ventilación de su hogar |
| DP 180 Hi-Fi |  | Los paneles del sistema Design Konzept son el toque final para el diseño de la ventilación de su hogar |
| DP 180 Moon |  | Los paneles del sistema Design Konzept son el toque final para el diseño de la ventilación de su hogar |
| DP 180 Chrome |  | Los paneles del sistema Design Konzept son el toque final para el diseño de la ventilación de su hogar |
| DP 180 Hi-Tech |  | Los paneles del sistema Design Konzept son el toque final para el diseño de la ventilación de su hogar |
| DPO 100/180 Glas |  | Los paneles del sistema Design Konzept son el toque final para el diseño de la ventilación de su hogar |
| DPO 100/180 Glas Red |  | Los paneles del sistema Design Konzept son el toque final para el diseño de la ventilación de su hogar |
| DPO 100/180 Glas Black |  | Los paneles del sistema Design Konzept son el toque final para el diseño de la ventilación de su hogar |