

KZ 355

Abrazaderas para conductos redondos

- Material de la carcasa: Acero galvanizado

	Unidad de medida	KZ 355
Peso	kg	0.75

Dimensiones

ØD	H
355	420

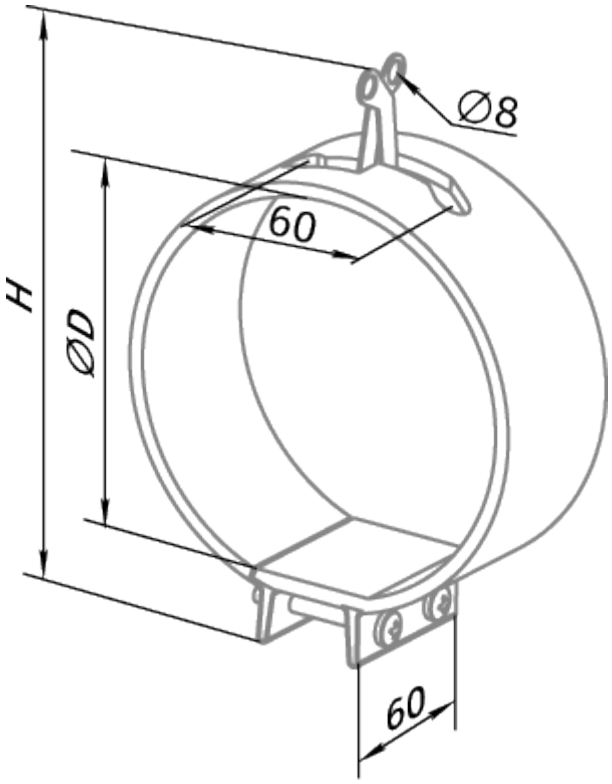
Ø8
60
H
ØD
60