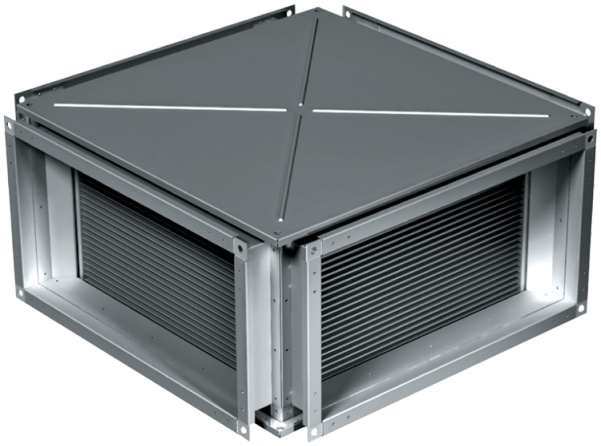

KWT 80x50

Intercambiadores de calor de placas para conductos rectangulares

- Material de la carcasa: Acero galvanizado

	Unidad de medida	KWT 80x50
Peso	kg	61.1

Dimensiones

B	B1	B2	H	H1	H2	H3	L
800	820	840	500	520	540	575	930

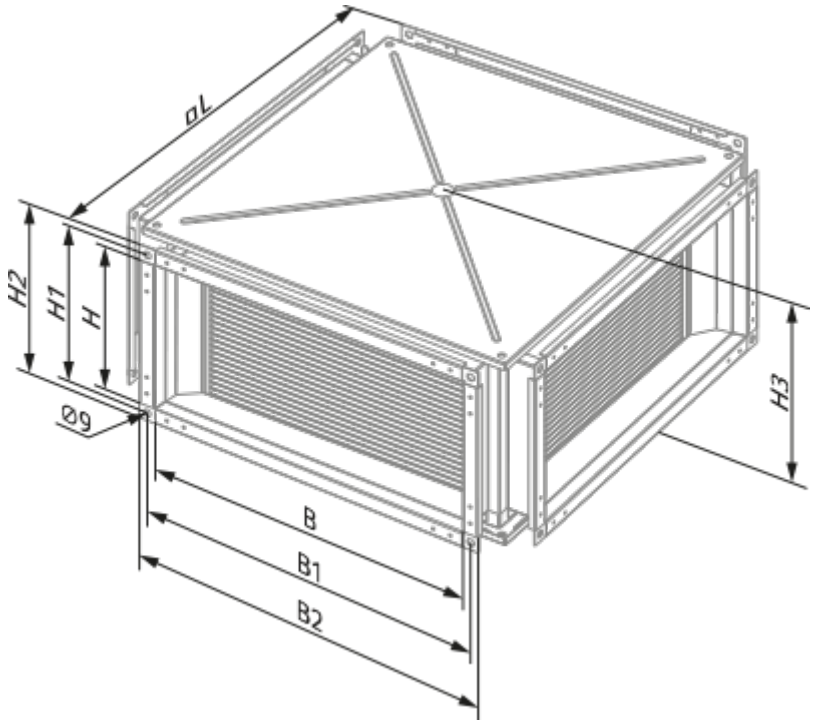
øL
H2
H1
H
Ø9
H3
B
B1
B2