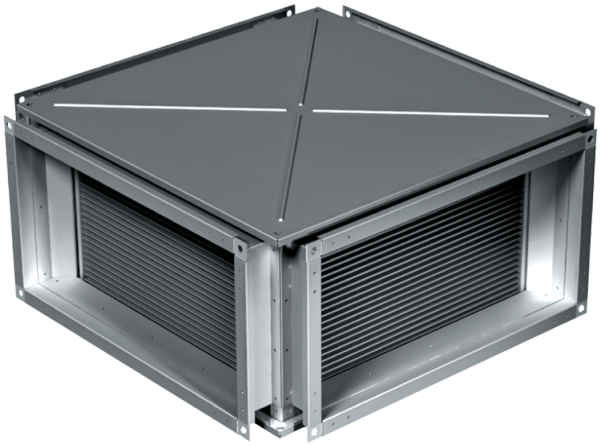

KWT 50x25

Intercambiadores de calor de placas para conductos rectangulares

- Material de la carcasa: Acero galvanizado

	Unidad de medida	KWT 50x25
Peso	kg	22.6

Dimensiones

B	B1	B2	H	H1	H2	H3	L
500	520	540	250	270	290	325	630

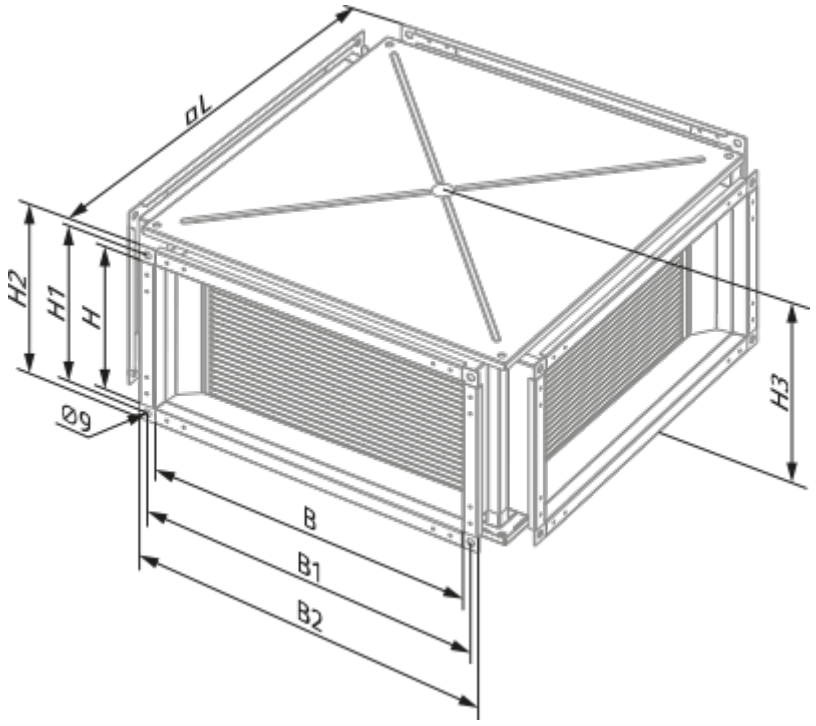
øL
H2
H1
H
Ø9
H3
B
B1
B2