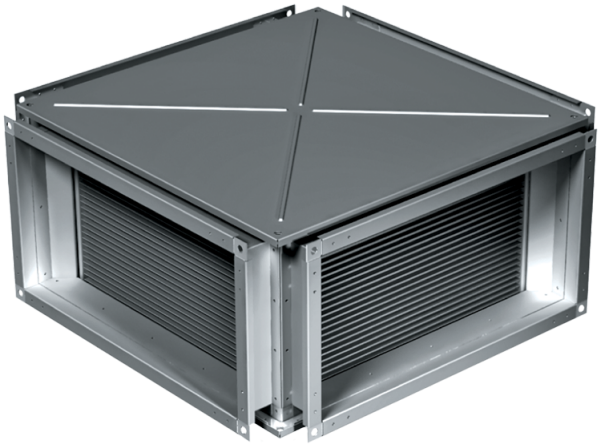

KWT 100x50

Intercambiadores de calor de placas para conductos rectangulares

• Material de la carcasa: Acero galvanizado

	Unidad de medida	KWT 100x50
Peso	kg	78.3

Dimensiones

B	B1	B2	H	H1	H2	H3	L
1000	1020	1040	500	520	540	575	1130

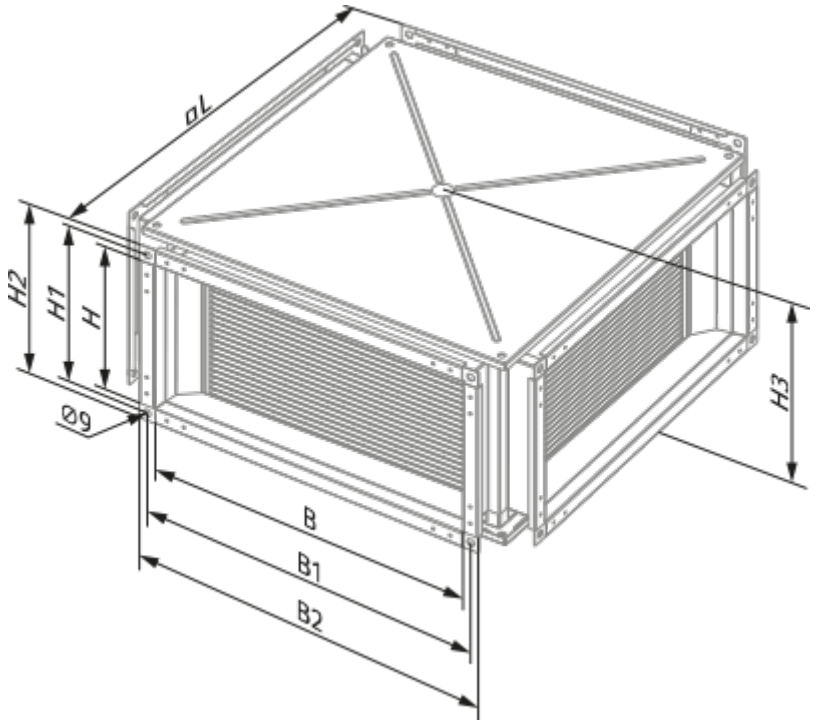
øL
H2
H1
H
Ø9
H3
B
B1
B2