

KWK 50x25-3

Enfriadores de agua para conductos rectangulares

- Material de la carcasa: Acero galvanizado

	Unidad de medida	KWK 50x25-3
Peso	kg	12.8

Dimensiones

B	B1	B2	H	H1	H2	L	K
500	500	570	250	345	188	45	G 3/4''

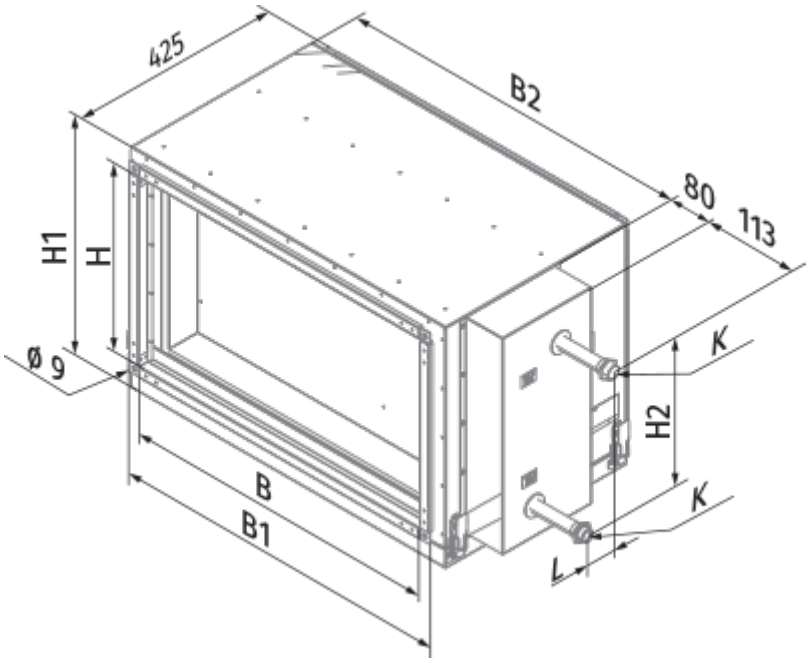
425
B2
80
113
H1
H
ø 9
K
H2
K
B
B1
L