

KSZ 315

Cross joint for round duct

- Material de la carcasa: Acero galvanizado

	Unidad de medida	KSZ 315

Dimensiones

Ø D1	Ø D2	L
315	315	415

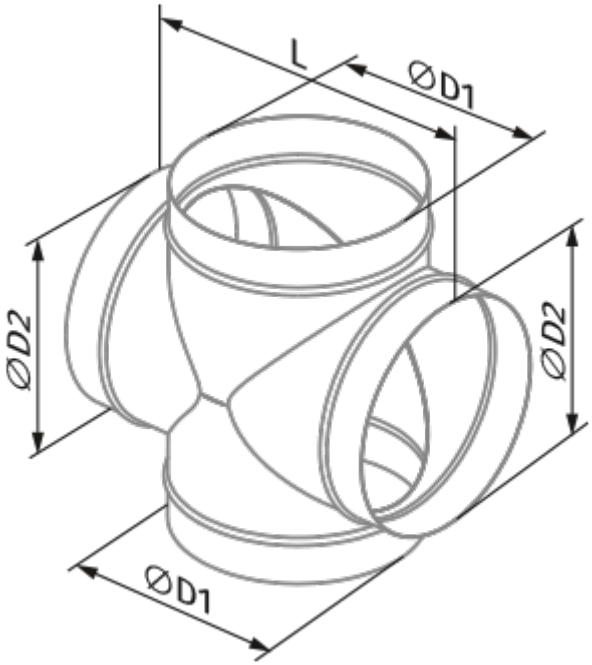
L
ØD1
ØD2
ØD2
ØD1