

KSZ 100

Cross joint for round duct

- Material de la carcasa: Acero galvanizado

	Unidad de medida	KSZ 100

Dimensiones

Ø D1	Ø D2	L
100	100	190

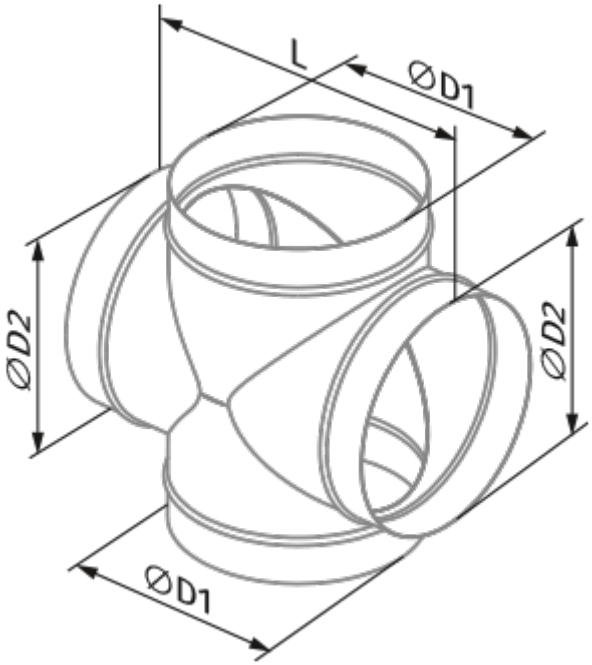
L
ØD1
ØD2
ØD2
ØD1