

KSM 200

Cross joint for round duct

- Material de la carcasa: Acero revestido

	Unidad de medida	KSM 200

Dimensiones

Ø D1	Ø D2	L
200	200	300

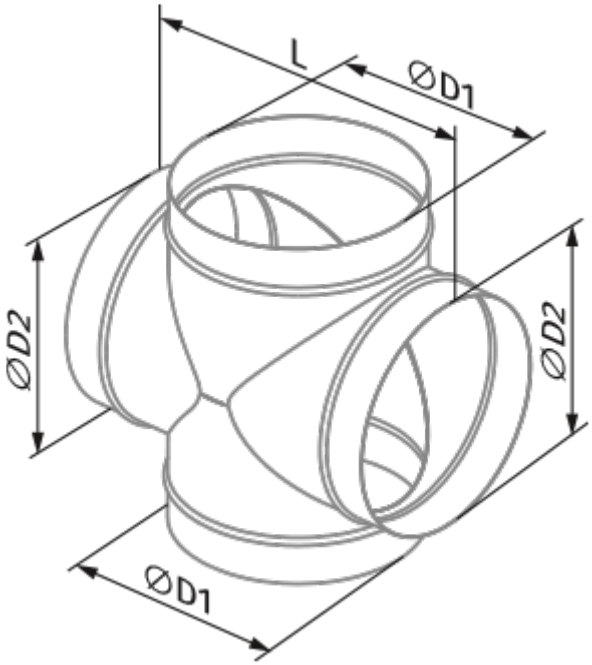
L
ØD1
ØD2
ØD2
ØD1